Manual Tècnic de Senyalització, Normalització i Homogeneïtzació de mobiliari i cadenats per les Muntanyes del Baix.

Diputació Barcelona

Consell Comarcal del Baix Llobregat

Muntanyes del Baix

SERVISENY 10 S.L.

ÍNDEX

	PÀGINA
0. Introducció	004
1. Mobiliari urbà	005
1.1. Senyals informatius	
1.1.1 Senyal banderola Imatge	010
1.1.1 Senyal banderola Característiques	011
1.1.2 Senyal tòtem Imatge	012
1.1.2 Senyal tòtem Característiques	013
1.2. Bancs	014
1.2.1 Banc de fusta Maqueta	018
1.2.1 Banc de fusta Plànol	019
1.2.2 Banc de plàstic reciclat Maqueta	020
1.2.2 Banc de plàstic reciclat Plànol	021
1.2.3 Banc de gabions Maqueta	022
1.2.3 Banc de gabions Plànol	023
1.3. Taules	024
1.3.1 Taula de fusta Maqueta	028
1.3.1 Taula de fusta Plànol	029
1.3.2 Taula de plàstic reciclat I Maqueta	030
1.3.2 Taula de plàstic reciclat I Plànol	031
1.3.3 Taula de plàstic reciclat II Maqueta	032
1.3.3 Taula de plàstic reciclat II Plànol	033
1.4. Papereres	034
1.4.1 Paperera de fusta I Maqueta	038
1.4.1 Paperera de fusta I Plànol	039
1.4.2 Paperera de fusta II Maqueta	040
1.4.2 Paperera de fusta II Plànol	041
1.4.3 Paperera de pl. reciclat I Maqueta	042
1.4.3 Paperera de pl. reciclat I Plànol	043
1.4.4 Paperera de pl. reciclat II Maqueta	044
1.4.4 Paperera de pl. reciclat II Plànol	045
1.5. Barrera	046
1.5.1 Barrera Maqueta	050
1.5.1 Barrera Plànol	051
1.6. Barana	052
1.6.1 Barana 2 travessers Maqueta	056
1.6.1 Barana 2 travessers Plànol	057
1.6.2 Barana 3 travessers Maqueta	058
1.6.2 Barana 3 travessers Plànol	059
1.7. Delimitadors	060
1.7.1 Delimitadors Maqueta	064
1.7.1 Delimitadors Plànol	065
1.8. Cadenat	066
1.8.1 Cadenat Maqueta	070
1.8.1 Cadenat Plànol	071

ÍNDEX

	PÀGINA
2. Senyalització	072
2.1. Informació prèvia	074
2.1 Informació prèvia	074
2.2. S. Contraplaca	078
2.2 Senyalització contraplaca Maqueta	079
2.2 Senyalització contraplaca Cartacterístiques	080
2.2 Senyalització contraplaca Plànol	081
2.3. S. Pista forestal	082
2.3 S. Pista forestal Maqueta	083
2.3 S. Pista forestal Cartacterístiques	084
2.3 S. Pista forestal Plànol	085
2.4. S. Camí rural I	086
2.4 S. Camí rural I Maqueta	087
2.4 S. Camí rural I Cartacterístiques	088
2.4 S. Camí rural I Plànol	089
2.5. S. Camí rural II	090
2.5 S. Camí rural II Maqueta	091
2.5 S. Camí rural II Cartacterístiques	092
2.5 S. Camí rural II Plànol	093
2.6. S. Camí rural III	094
2.6 S. Camí rural III Maqueta	095
2.6 S. Camí rural III Cartacterístiques	096
2.6 S. Camí rural III Plànol	097
2.7. S. Perill cadenats	098
2.7 S. Perill cadenats Maqueta	099
2.7 S. Perill cadenats Cartacterístiques	100
2.7 S. Perill cadenats Plànol	101
3. Pressupost	107
3.1 Senyals informatius	108
3.2 Bancs	109
3.3 Taules	110
3.4 Papereres	111
3.5 Barrera	112
3.6 Barana	113
3.7 Delimitadors	114
3.8 Cadenat	115
3.9 S. contraplaca	116
3.10 S. Pista forestal	117
3.11 S. Camí rural I	118
3.12 S. Camí rural II	119
3.13 S. Camí rural III	120
3.14 S. Perill cadenats	121

0. INTRODUCCIÓ

El Consell Comarcal i 16 municipis del Baix llobregat es coordinen i comparteixen estratègia i accions per la gestió de l' espai agroforetal de l' espai agroforestal anomenat "Muntanyes del Baix".

Les Muntanyes del Baix són un espai privilegiat al marge dret del riu Llobregat, que s'estén des dels nuclis urbans del Delta del riu, el massís del Garraf – Ordal i fins a les carenes que delimiten les conques de l'Anoia i el Llobregat. En conjunt són més de 120 km², amb més de 12.000 ha, de les quals més de 10.000 ha corresponen a superfície forestal. Les Muntanyes del Baix tenen una població de més de 300.000 persones.

Els municipis que integren les Muntanyes del Baix són: Begues, Castellví de Rosanes, Cervelló, Corbera de Llobregat, Gavà, La Palma de Cervelló, Martorell, Pallejà, Sant Andreu de la Barca, Sant Boi de Llobregat, Sant Climent de Llobregat, Sant Vicenç dels Horts, Santa Coloma de Cervelló, Torrelles de Llobregat, Vallirana i Viladecans.

L'objectiu principal d'aquest manual és establir recomanacions bàsiques a l'hora d'instal·lar tant mobiliari urbà, com el contingut i format dels cartells informatius vinculats a les ordenances de l' accés a l'espai natural de les Muntanyes del Baix tot definint uns criteris comuns per crear una imatge homogènia que contribueixi a donar una visió de conjunt a la ciutadania de les Muntanyes del Baix.

Aquest manual està dirigit als tècnics municipals, municipis, els seus serveis de manteniment, proveïdors contractats, etc. han de complir un document on es plasmi com han de ser i quins requisits han de complir aquests elements a l'hora de sol·licitar pressupostos.

És una guia de recomanacions que no és d'obligat compliment.

1. MOBILIARI URBÀ

El mobiliari urbà és el conjunt de peces d'equipament instal·lats en la via pública dels municipis per diversos propòsits. S'ha de tenir en compte el medi i la millor ubicació possible d'instal·lació.

Són d'essencial ús per la ciutadania, ja que el disseny del mobiliari urbà afecta en la seguretat del carrer, l'accessibilitat i el vandalisme.

El mobiliari urbà d'aquest manual consta de senyals informatius, taules, bancs, papereres, contenidors, barreres, baranes, limitadors i cadenats.

1.1 SENYALS INFORMATIUS

1.1.1 Senyal banderola
1.1.2 Senyal tòtem

1.1 SENYALS INFORMATIUS

OBJECTIU

Els senyals informatius com ja ve diu el seu nom tenen la funció d'informar. Informar en llocs d'afluència de gent, llocs d'interès o problemàtics. El seu objectiu és evitar comportaments que no siguin del nostre interès.

AVANTATGES

Aquestes senyals estan compostes per una sèrie de pictogrames, del qual cada municipi té la flexibilitat de posar els pictogrames que siguin del seu interès.

INCONVENIENTS

El desavantatge d'aquestes senyals pot focalitzar-se al vandalisme. En les següents pàgines us mostrem dues opcions, del qual una (pal de fusta llarg amb banderola) és la que més encaixa en els punts d'influència de vandalisme.

TASQUES DE MANTENIMENT

Es recomana una inspecció visual de la senyalització en temps d'un any.
En el cas de trencament de suport cal substituir-lo per un model igual.
En el cas de trencament del panell informatiu, cal valorar en cada cas si és necessari la substitució del panell.
En cas de danys vandàlics sobre la impressió cal valorar el canvi d'aquesta, tenint en compte que les impressions digitals van laminades amb protecció antigraffiti i si s'actua ràpidament amb dissolvent universal, es podria aconseguir recuperar la imatge.

1.1 SENYALS INFORMATIUS

RECOMANACIONS DE COL·LOCACIÓ

Es recomana estudiar abans la ubicació correcta del senyal i la seva orientació. Ja que és un punt molt important, una bona situació del senyal ens permet no crear confusió ni tenir en compte que no s'ubiqui en zones que afectin en la mobilitat de la via.

Passos a seguir per la col·locació del senyal:

1. Fixar el cartell en el suport.

2. Excavació d'un dau de 400 x 400 x 400 mm. mitjançant extracció del material sobrant el terra.

3. Base de 50 mm. de grava per drenatge.

4. Base de 100 mm. per fixació del suport mitjançant assecat ràpid i plomada d'aquest.

5. Omplir 0,048 cm³ de formigó fins a arribar al nivell del terra.

6. Finalment, tapar el formigó amb el sobrant del terra anteriorment extret.

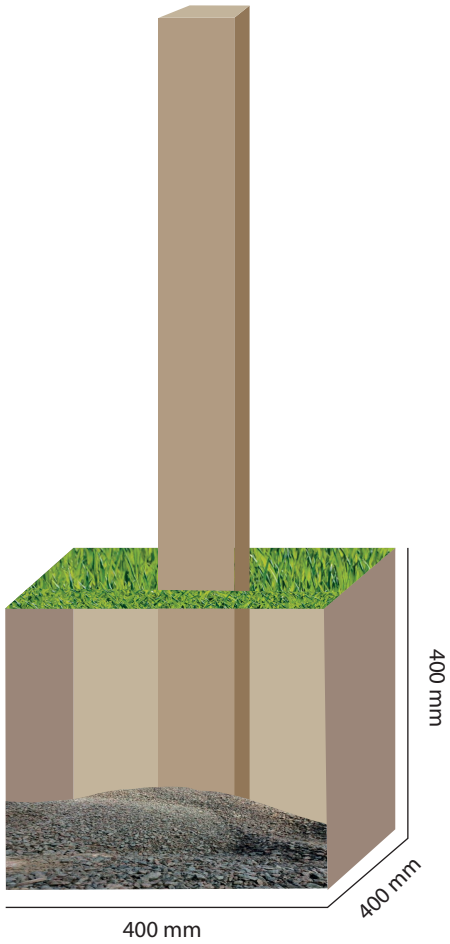

1.1 SENYALS INFORMATIUS

MATERIAL

Fusta

Bigues de fusta laminada i encolada de pi del centre d'Europa, tractades per a exterior.
Classe de resistència GL24h.
Es recomanable fusta amb certificació d'origen sostenible PEFC o FSC.
Prioritzar les fustes que compleixin el criteri de qualiltat ambiental del producte i disposin algun dels tres sistemes d'ecoetiquetatge d'acord amb la norma ISO 14025.

Plàstic reciclat

Fabricat amb materials plàstics d'alta qualitat 100% reciclables, recuperables i reutilitzables. Són sostenibles, sense imprimacions i no contenen additius. Guardonats amb els certificats de màxima qualitat.

Placa alumini

Xapa d'alumini llisa aleació 1050 de 3mm. de gruix.

Placa DIBOND

Panell sandvitx de 4 mm. de gruix compost a partir de dues làmines primes d'alumini unides a un nucli de polietilè sòlid.

Barret d'alumini

Xapa d'alumini llisa aleació 1050 de 3mm. de gruix.

Pintura

Imprimissió SHOP- Primer Epoxi 2C. Color gris Ral 7035 (Mescla amb catalitzador). Color mate 3-5%.

Pintura esmalte prolierotà urqui-nato 2C. Brillant. Ral 6019.

Vinil

Vinil laminat antigrafiti MAC TAC LUV 7036.
Vinil MAC TAC Imagin JT 9500 WG. Suport d'impresió autoadhesiu, polimèric i calendrat. Color blanc de 66 UM de brillo.

Cargoleria

Inviolable segons cas M 60 x 40 mm.
Vis de fusta 3 x 25 mm.
Cargol mètric 6 x 30 mm. i femelles cegues Inox.

1.1.1 SENYALS INFORMATIUS

Senyal banderola - Imatge

1.1.1 SENYALS INFORMATIUS

Senyal banderola - Caracterísitques

Es lliure el disseny de la maqueta amb format editable per tal que es pugui fer les modificacions que siguin adients en cada cas.

TIPOGRAFIA

Tipografia Helvetica Neue LT Std 65 Medium
Cos de lletra de 30 pt.
Interliniat de 31 pt.

PICTOGRAMES

Mida dels pictogrames: 105 x 105 mm.
Els pictogrames sempre han de seguir la mateixa cromàtica de color.

CROMÀTICA DE COLOR

PANTONE 580 C

PANTONE 350 C

PANTONE 201 C

PANTONE RED 032 CVC

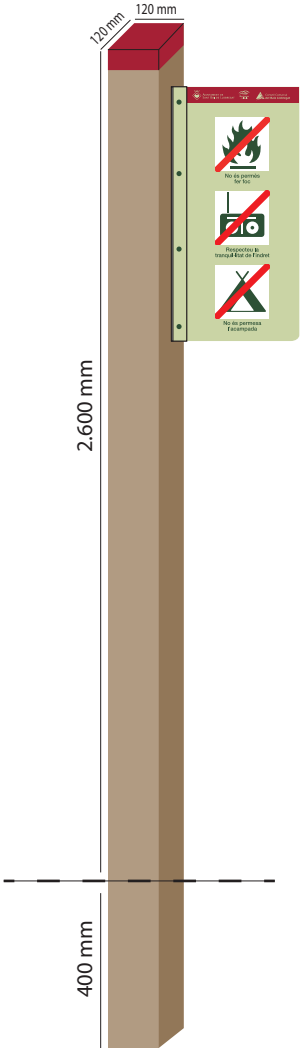

1.1.2 SENYALS INFORMATIUS

Senyal tòtem - Imatge

1.1.2 SENYALS INFORMATIUS

Senyal tòtem - Característiques

Es lliure el disseny de la maqueta amb format editable per tal que es pugui fer les modificacions que siguin adients en cada cas.

PICTOGRAMES

Mida dels pictogrames: 83 x 83 mm.
Els pictogrames sempre han de seguir la mateixa cromàtica de color.

CROMÀTICA DE COLOR

- PANTONE 580 C
- PANTONE 350 C
- PANTONE 201 C
- PANTONE RED 032 CVC

1.2 BANCS

1.2.1 Banc de fusta
1.2.2 Banc de plàstic reciclat
1.2.3 Banc de gabions

1.2 BANCS

OBJECTIU

Els bancs tenen una gran importància en l'espai públic. Ofereixen al vianant un seient i descans. Determinen la qualitat de l'estada en diferents llocs i inciten a la socialització de les persones, ja que realitzen diferents accions com la d'esperar, comunicar-se o simplement llegir.

AVANTATGES

És un producte que ens podem trobar a places, parcs, etc. S'ha de tenir en compte la disposició dels espais públics, com per exemple, la seva orientació. Per afavorir unes condicions de benestar i satisfacció.

INCONVENIENTS

Un dels grans desaventatges és el reclam del vandelisme : una mala col·locació podria propiciar-la o bé , la indiferència de l' ús per part de la ciutadania en cas d' estar en una zona poc adient.

TASQUES DE MANTENIMENT

Es recomana una inspecció visual de l'estat en temps d'un any. En el cas de trencament cal substituir-lo per un model igual o similar.
Els bancs de fusta és aconsellable donar una capa de protector per l'intempèrie anualment.

Els bancs de plàstic reciclat, són elements que no els hi cal un manteniment.

Els bancs de gabions pel que fa la fusta, s'aconsella una capa protectora per l'intempèrie anualment. Referent a l'estructura, aplicar una capa de galvanització en fred.

1.2 BANCS

RECOMANACIONS DE COL·LOCACIÓ

Abans de la col·locació dels bancs, cal estudiar quina és la necessitat de descans que cobrirà, quins espais compleixen els requisits per aprofitar-lo, l'orientació respecte al sol, resguardar-se del vent o que la col·locació no impedeixi el pas.

Els bancs de gabions, un cop s'hagi col·locat en la seva ubicació, cal fixar-los a terra mitjançant rea de 16 x 30 cm encastada a terra.

Els bancs de plàstic reciclat i fusta, hi ha l'opció de fixar-los a terra o emportar-los. En el cas de fixar-los a terra és mitjançant tac metàl·lic d'expansió M12 o tac químic segons el paviment.

1.2 BANCS

MATERIAL

BANCS DE FUSTA

Fusta

Fusta d'origen sostenible de pi tractada.
Es recomanable fusta amb certificació d'origen sostenible PEFC o FSC.
Prioritzar les fustes que compleixin el criteri de qualitat ambiental del producte i disposin algun dels tres sistemes d'ecoetiquetatge d'acord amb la norma ISO 14025.
Taulons de fusta de 4 cm de gruix.

Cargoleria

Els cargols són d'acer galvanitzat.

Pes

El pes aproximat per element és de 34 kg i té la capacitat de poder fer-li ús a quatre persones.

BANCS DE GABIONS

Fusta

Llistons de fusta de Pi tractada en Autoclau Risc IV.

Ferro

Els bancs de gabions estan formats per una estructura de malla d'acer electrosoldada/galvanitzada cúbica, per a emplenar de pedra.

Pedra

Es pot posar qualsevol tipus de pedra.
També pedra natural que la podem trobar a l'entorn on vagi col·locat el banc.

BANCS DE PLÀSTIC RECICLAT

Plàstic reciclat

Bancs de plàstic 100% reciclat. Aquest model consta del color gris, una imitació a la pedra.

Cargoleria

Els cargols són d'acer.

Pes

El pes aproximat per banc és de 100 kg.

1.2.1 BANCS

Banc de fusta - Maqueta

1.2.1 BANCS

Banc de fusta - Plànol

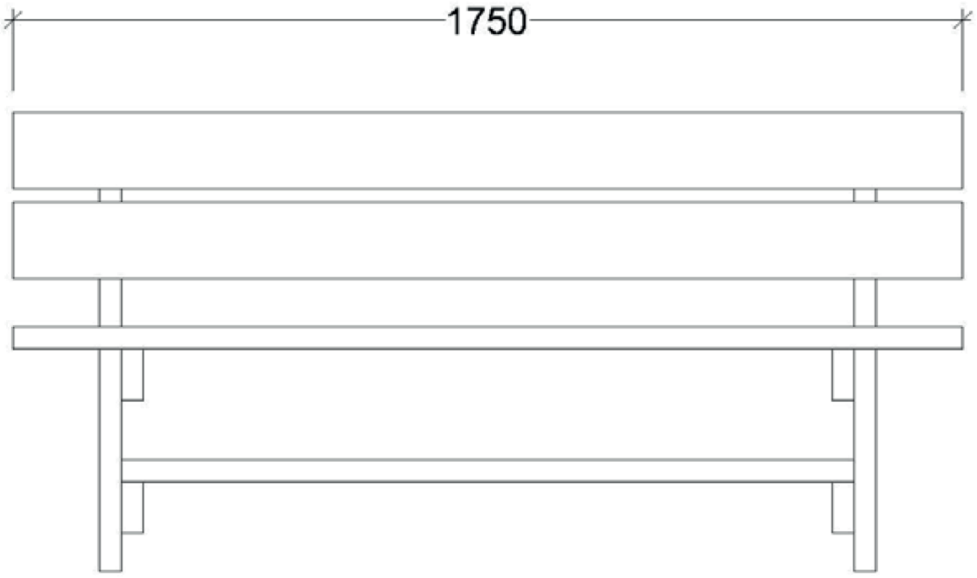

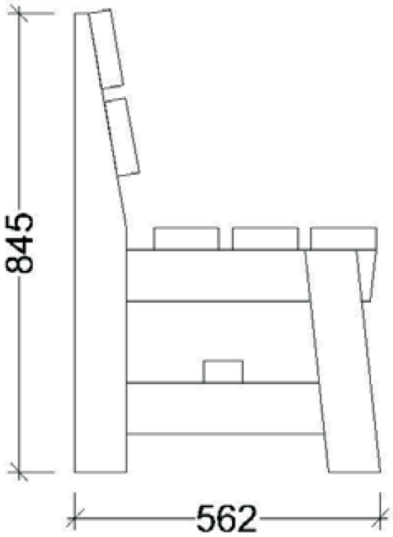

1.2.2 BANCS

Banc de plàstic reciclat - Maqueta

1.2.2 BANCS

Banc de plàstic reciclat - Plànol

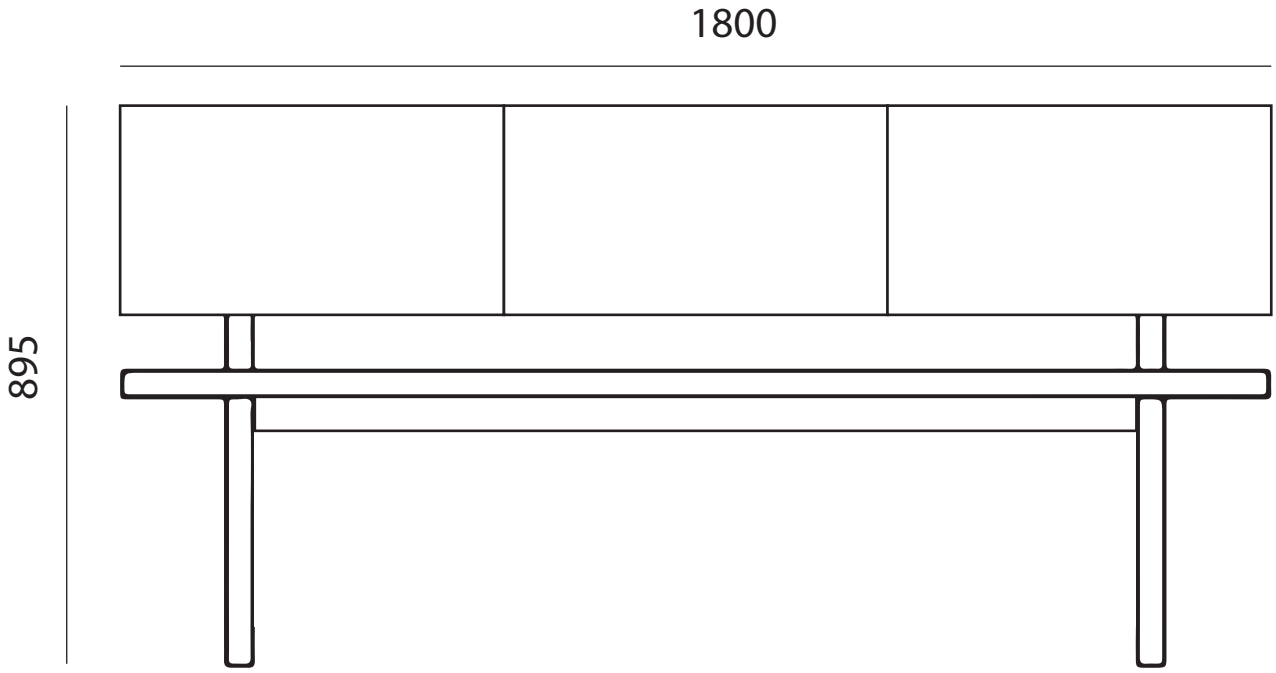

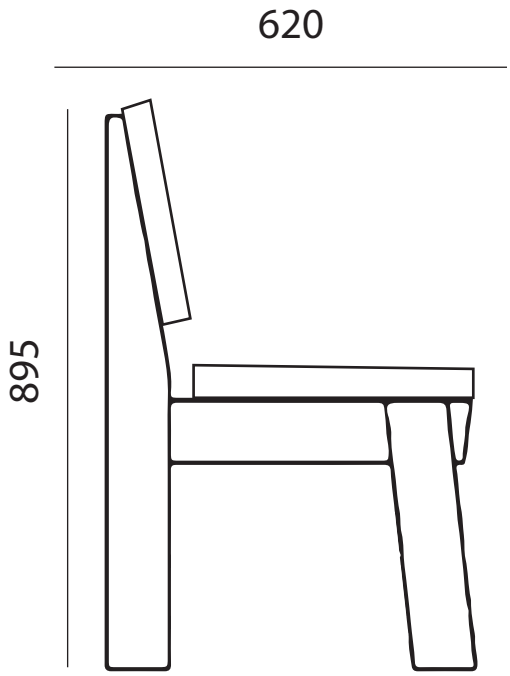

1.2.3 BANCS

Banc de gabions - Maqueta

1.2.3 BANCS

Banc de gabions - Plànol

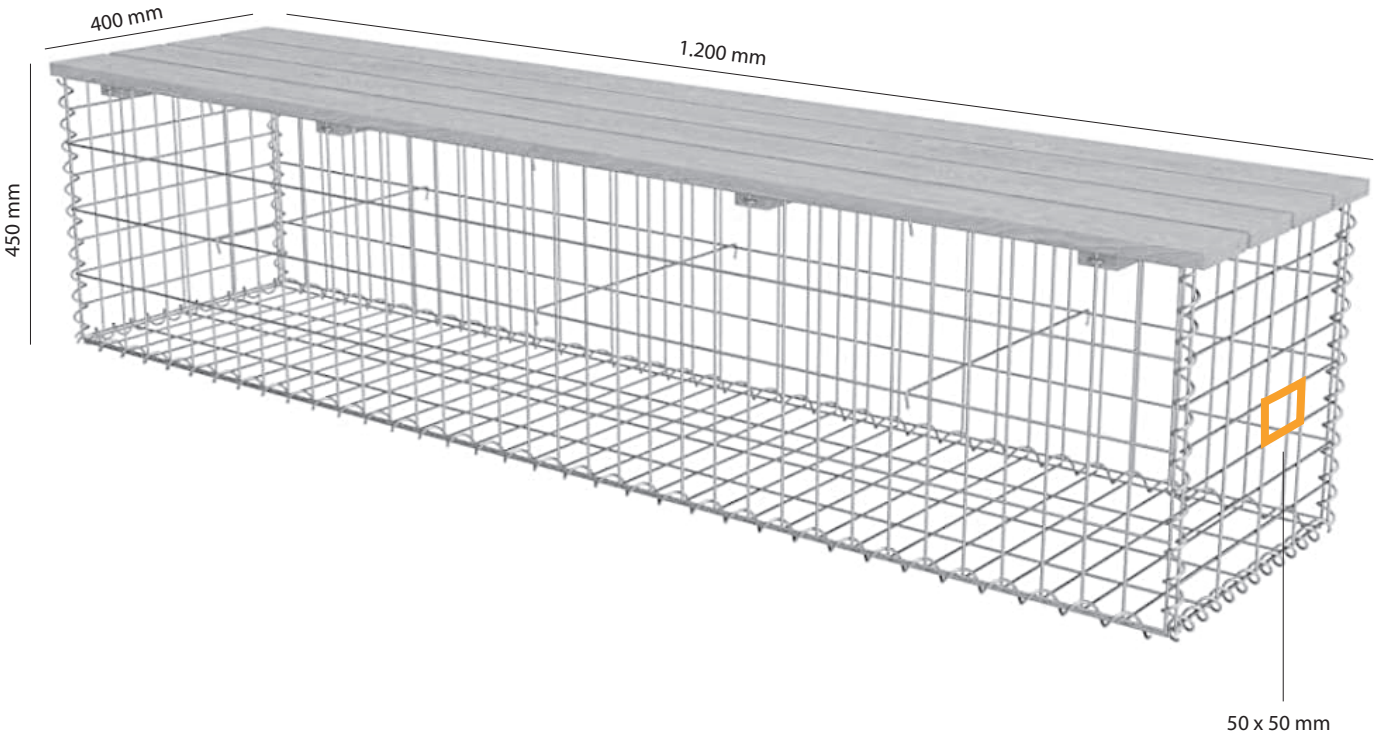

1.3 TAULES

1.3.1 Taula de fusta
1.3.2 Taula de plàstic reciclat I
1.3.3 Taula de plàstic reciclat II

1.3 TAULES

OBJECTIU

Les taules tenen una gran importància en el mobiliari urbà. Són elements amb l'objectiu de permetre reunions en mig de la natura o bé en parcs d'especial interès pel municipi. També són elements on ubicar als vianants en punts concrets del municipi.

AVANTATGES

Les taules permeten tenir un punt on reunir-te gaudint de l'entorn. És un element que permet tenir la comoditat sigui per menjar, beure o divertir-se d'allò que l'envolta.

INCONVENIENTS

S'ha de tenir cura amb la ubicació de la col·locació, són punts de reunions, és per això que dóna el fet d'exposar tot l'entorn que ho envolta en el cas de fer-li un mal ús. Juga un paper important les papereres. Han d'anar acompanyades d'aquest element.

TASQUES DE MANTENIMENT

Es recomana una inspecció visual de l'estat en un any.
En el cas de trencament cal substituir-les per un model igual o similar.

Les taules de fusta és aconsellable donar una capa de protector per l'intempèrie anualment.

Les taules de plàstic reciclat, són elements que no els hi cal un manteniment.

1.3 TAULES

RECOMANACIONS DE COL·LOCACIÓ

És molt aconsellable que aquest element vagi acompanyat per senyals de recomanacions. Els senyals de recomanacions, seran les que recalcaran a cada persona les tasques de responsabilitat que li pertoquen en fer l'ús adequat de l'espai.

Les taules de plàstic reciclat i fusta, hi ha l'opció de fixar-les a terra o emportar-les. En el cas de fixar-los a terra és mitjançant tac metàl·lic d'expansió M12 o tac químic segons el paviment. Això pot variar segons tipus i model.

1.3 TAULES

MATERIAL

TAULA DE FUSTA

Fusta

Fusta d'origen sostenible de pi silvestre tractada.
Es recomanable fusta amb certificació d'origen sostenible PEFC o FSC.
Prioritzar les fustes que compleixin el criteri de qualitat ambiental del producte i disposin algun dels tres sistemes d'ecoetiquetatge d'acord amb la norma ISO 14025.
Taulons de fusta de 4 cm de gruix.

Cargoleria

Els cargols són d'acer galvanitzat.

Pes

El pes aproximat per element és de 79 kg i té la capacitat de poder fer-li ús a sis persones.

TAULA DE PLÀSTIC RECICLAT I

Plàstic reciclat

Taules de plàstic 100% reciclat. Aquest model consta del color gris, una imitació a pedra.

Cargoleria

Els cargols són d'acer.

Pes

El pes aproximat és de 200 kg.

TAULA DE PLÀSTIC RECICLAT II

Plàstic reciclat

Taules de plàstic 100% reciclat. Aquest model consta del color marró, una imitació a la fusta.

Cargoleria

Els cargols són d'acer.

Pes

El pes aproximat és de 117 kg.

1.3.1 Taules

Taula de fusta - Maqueta

1.3.1 Taules

Taula de fusta - Plànol

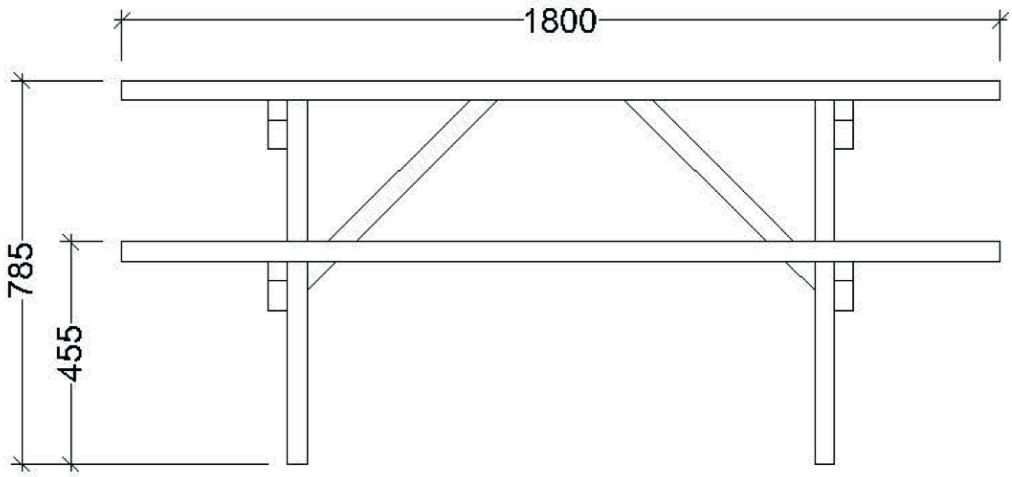

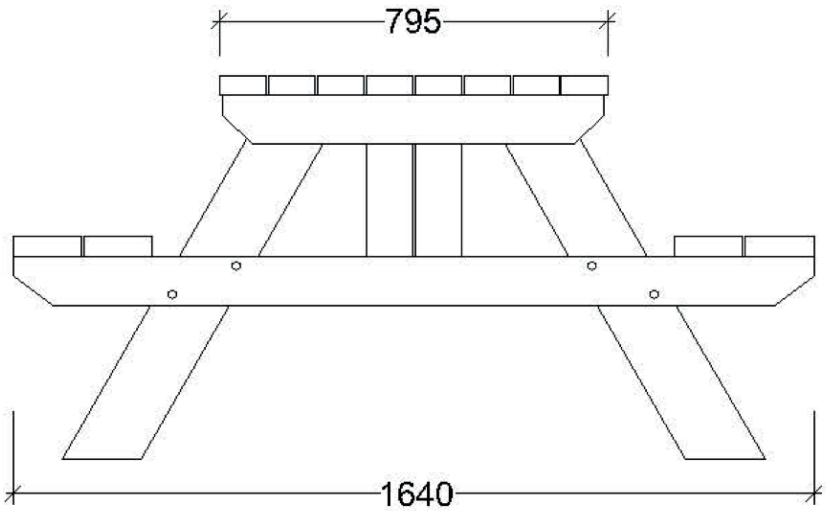

1.3.2 Taules

Taula de plàstic reciclat I - Maqueta

1.3.2 Taules

Taula de plàstic reciclat I - Plànol

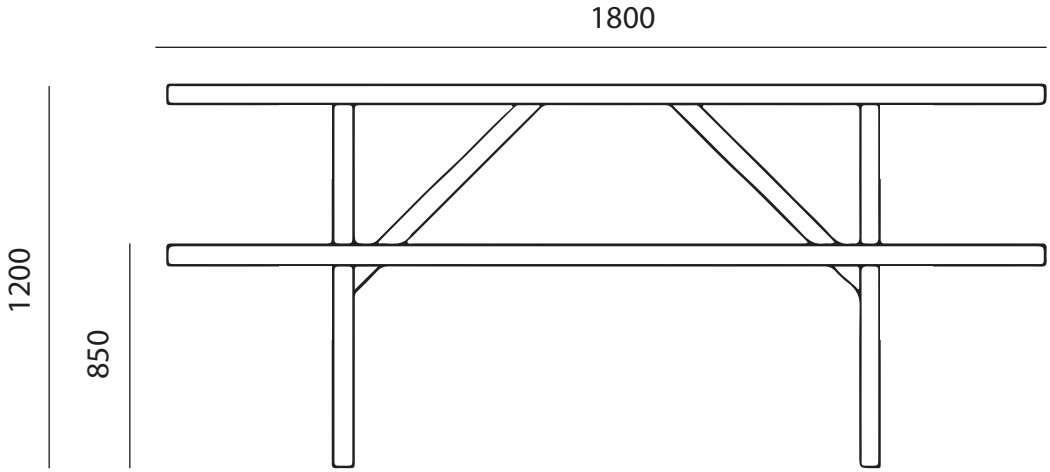

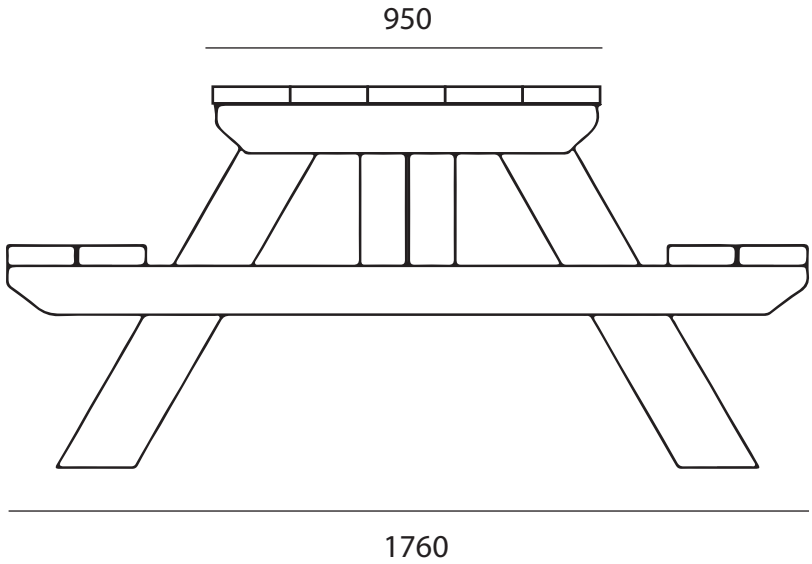

1.3.3 Taules

Taula de plàstic reciclat II - Maqueta

1.3.3 Taules

Taula de plàstic reciclat II - Plànol

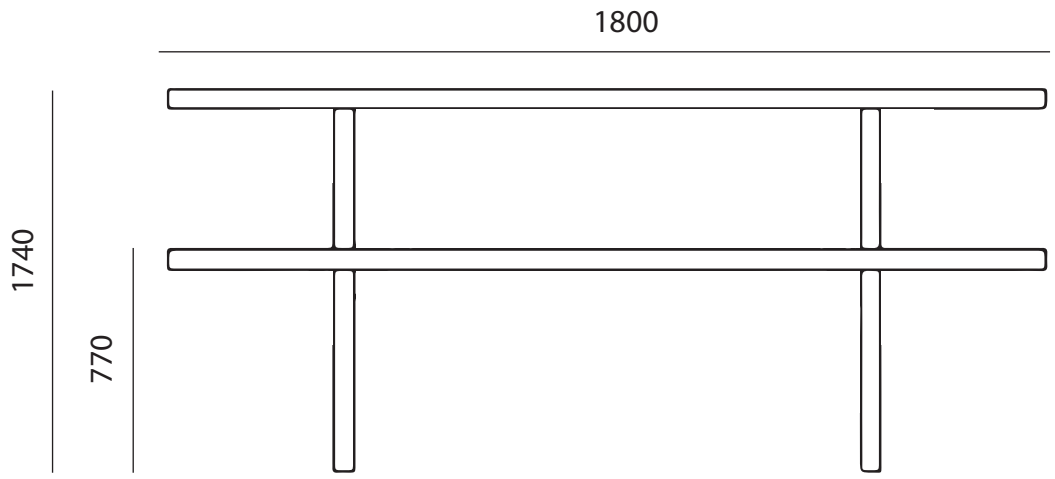

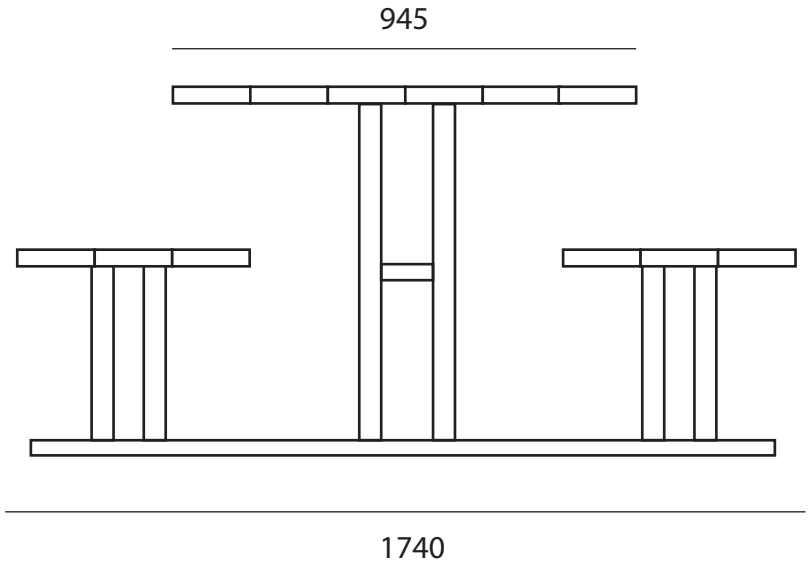

1.4 PAPERERES

1.4.1 Paperera de fusta I
1.4.2 Paperera de fusta II
1.4.3 Paperera de plàstic reciclat I
1.4.4 Paperera de plàstic reciclat II

1.4 PAPERERES

OBJECTIU

Les papereres són essencials en els municipis, és una forma d'ubicar tots els residus, això no és garantia que l'entorn urbà vagi a estar més net si no existeix la disposició anímica dels seus habitants a utilitzar-les. L'objectiu de les papereres és conscienciar a un ciutadà amb un residu a la mà el dipositi en ella.

AVANTATGES

L'avantatge clau en les papereres és la ubicació correcta dels residus i per tant ens permeti tenir una via pública neta i endreçada, evitant l'acumulació de residus amb situacions d'espacial cura, com seria l'entorn natural i també, evitant que els animals facin un ús d'ells.

INCONVENIENTS

Els residus urbans de qualsevol naturalesa són, en major o menys mesura, un potencial focus de malalties infeccioses, ja que la brossa és un reclam de fauna indesitjable oportunista. Requereix un treball important a situar-les, buidar-les i mantenir-les en perfecte estat per a combatre el seriós problema de la brutícia als carrers.

TASQUES DE MANTENIMENT

Es recomana una inspecció visual de l'estat en un any.
En el cas de trencament cal substituir-les per un model igual o similar.

Les papereres de fusta és aconsellable donar una capa de protector per l'intempèrie anualment.

Les papereres de plàstic reciclat, són elements que no els hi cal un manteniment.

1.4 PAPERERES

RECOMANACIONS DE COL·LOCACIÓ

És imprescindible que hi hagi un nombre suficient de papereres aquells llocs on tendeixen a reunir-se els vianants. Un bon manteniment en elles, ja que s'ha de tenir constància en buidar-les per tal que es pugui fer el seu ús adequadament.

Les papereres de fusta i plàstic reciclat hi ha l'opció de fixar-les a terra o emportar-les. En el cas de fixar-los a terra és mitjançant tac metàl·lic d'expansió M12 o tac químic segons el paviment, o encastades directament a terra. Això pot variar segons paviment.

1.4 PAPERERES

MATERIAL

PAPERERA DE FUSTA I

Fusta

Fusta d'origen sostenible de pi silvestre tractada.
Es recomanable fusta amb certificació d'origen sostenible PEFC o FSC.
Prioritzar les fustes que compleixin el criteri de qualitat ambiental del producte i disposin algun dels tres sistemes d'ecoetiquetatge d'acord amb la norma ISO 14025.

Cargoleria

Els cargols són d'acer galvanitzat. Ancoratge al paviment de tres tacs metàl·lics.

Pes

El pes aproximat és de 15 kg. Apta per bosses de 50 litres.

PAPERERA DE PLÀSTIC RECICLAT I

Plàstic reciclat

Paperera de plàstic 100% reciclat. Aquest model consta del color marró, una imitació a la fusta.

Cargoleria

Els cargols són d'acer.

Pes

El pes aproximat és de 60 kg. Té la capacitat de 55 litres.

PAPERERA DE FUSTA II

Fusta

Fusta d'origen sostenible de pi silvestre tractada, amb coberta, i entrades pels dos costats. Equipada amb una porta per a la substitució de la bossa de plàstic.
Es recomanable fusta amb certificació d'origen sostenible PEFC o FSC.
Prioritzar les fustes que compleixin el criteri de qualitat ambiental del producte i disposin algun dels tres sistemes d'ecoetiquetatge d'acord amb la norma ISO 14025.

Cargoleria i suports

Frontisses i caragols d'acer inoxidable. Suports d'acer galvanitzat en calent.

Pes

El pes aproximat és de 60 kg. Apta per bosses de 150 litres.

PAPERERA DE PLÀSTIC RECICLAT I

Plàstic reciclat

Paperera de plàstic 100% reciclat. Aquest model consta del color gris, una imitació a pedra.

Cargoleria

Els cargols són d'acer.

Pes

El pes aproximat és de 80 kg. Té la capacitat de 120 litres.

1.4.1 Papereres

Paperera de fusta I - Maqueta

1.4.1 Papereres

Paperera de fusta I - Plànol

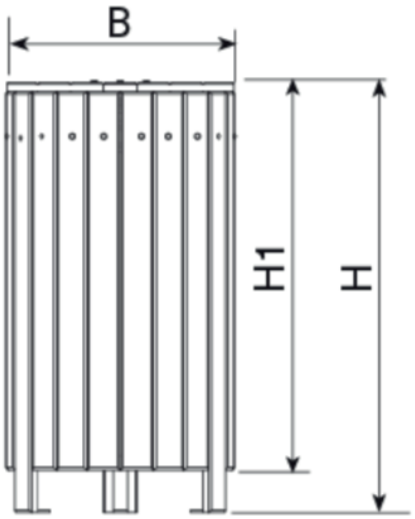

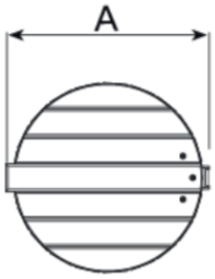

A	Ø B	H	H1
520	480	910	820

1.4.2 Papereres

Paperera de fusta II - Maqueta

1.4.2 Papereres

Paperera de fusta II - Plànol

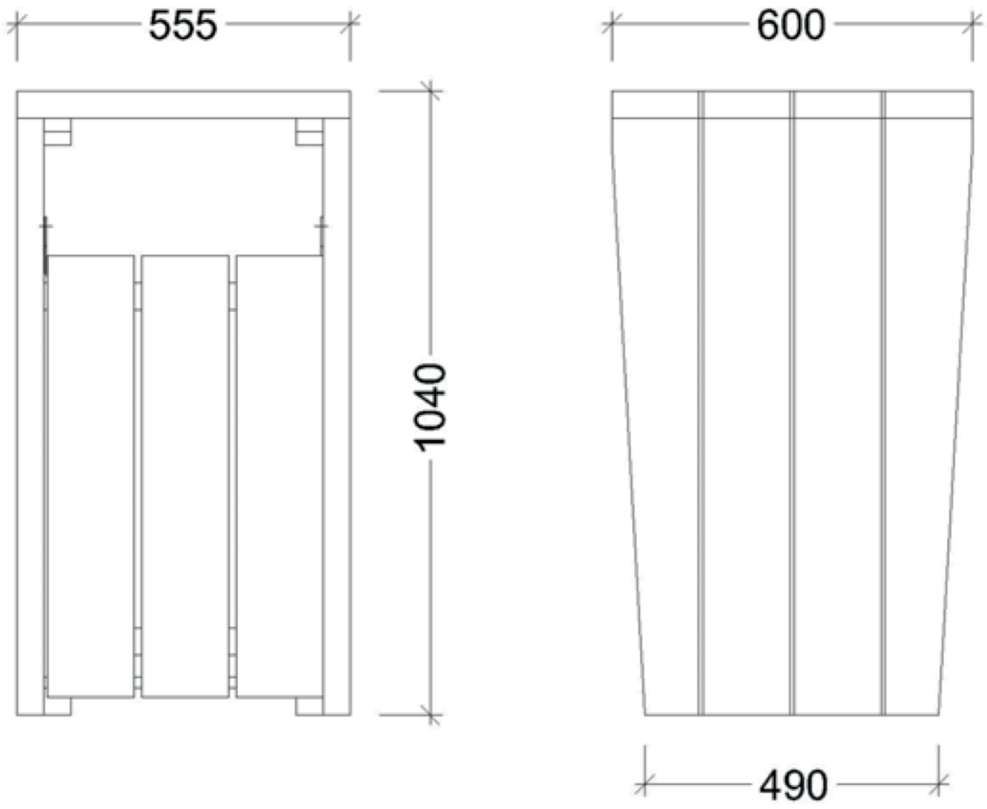

1.4.3 Papereres

Paperera de plàstic reciclat I - Maqueta

1.4.3 Papereres

Paperera de plàstic reciclat I - Plànol

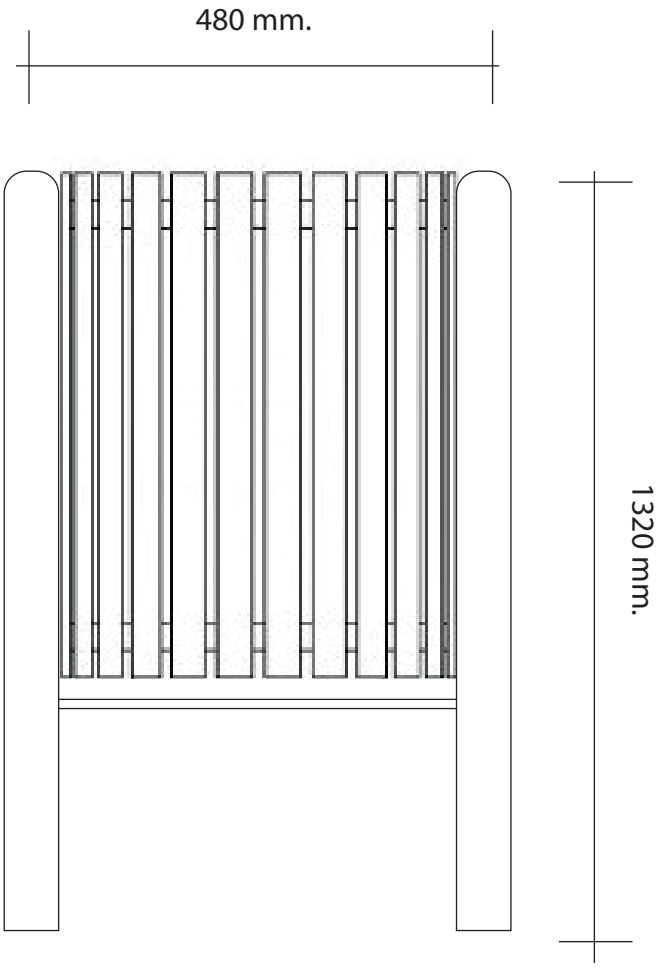

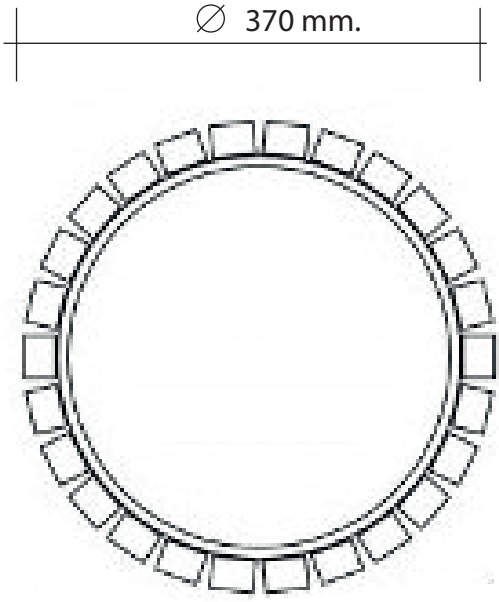

1.4.4 Papereres

Paperera de plàstic reciclat II - Maqueta

1.4.4 Papereres

Paperera de plàstic reciclat II - Plànol

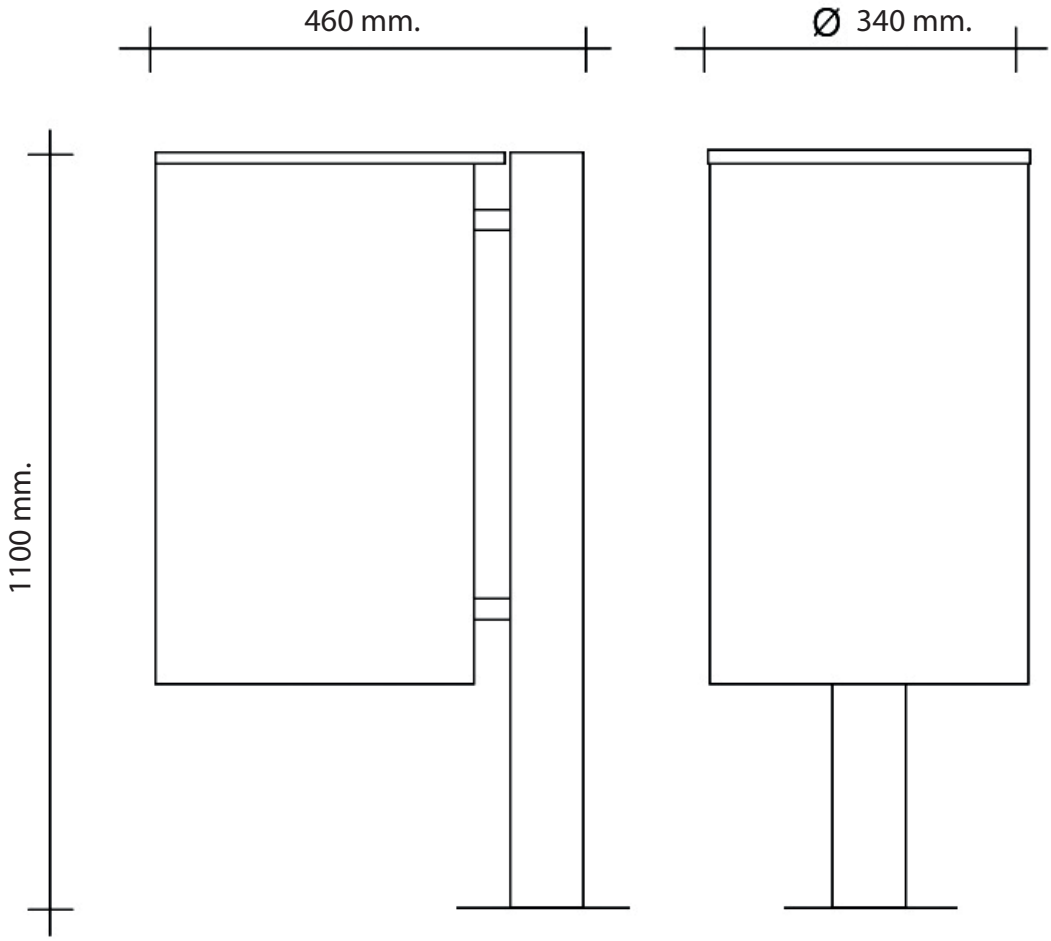

1.5 BARRERA

1.5.1 Barrera

1.5 BARRERA

OBJECTIU

L'objectiu principal de la barrera és delimitar el pas dels vehicles o vianants en camins rurals, vedats de caça, parcs, zones per als vianants, etc. Permet tenir la barrera en dues posicions, oberta o tancada.

AVANTATGES

Els avantatges de la barrera és poder regular la mobilitat en els camins. Un control directe sobre ella mateixa.

INCONVENIENTS

S'ha de fer un estudi correcte i precís del punt de col·locació de la barrera. Ja que depenent de l'amplada del camí és el que decidirà l'amplada total de la barrera. Tanmateix, és molt important que no hi haguin irregularitats molt marcades al camí, això podria ser la causa d'un mal ús de la barrera.

TASQUES DE MANTENIMENT

Es recomana una inspecció visual de l'estat en un any.
En el cas de trencament cal substituir-les per un model igual o similar.

Referent a la fusta és aconsellable donar una capa de protector per l'intempèrie anualment.
Pel que fa les parts metàl·liques, un repintat o una capa de galvanització en fred.

1.5 BARRERA

RECOMANACIONS DE COL·LOCACIÓ

Es recomana estudiar abans la ubicació correcta de la barrera i la seva orientació. Ja que és un punt molt important, una bona col·locació de la barrera ens permet una bona mobilitat d'aquesta. Passos a seguir per la col·locació de la barrera:

1. Muntatge dels elements de la barrera.

2. Excavació d'un dau de 800 x 400 x 800 mm. mitjançant extracció del material sobrant el terra.

3. Base de 50 mm. de grava per drenatge.

4. Base de 100 mm. per fixació del suport mitjançant assecat ràpid i plomada d'aquest.

5. Omplir 0,096 cm³ de formigó fins a arribar al nivell del terra.

6. Finalment, tapar el formigó amb el sobrant del terra anteriorment extret.

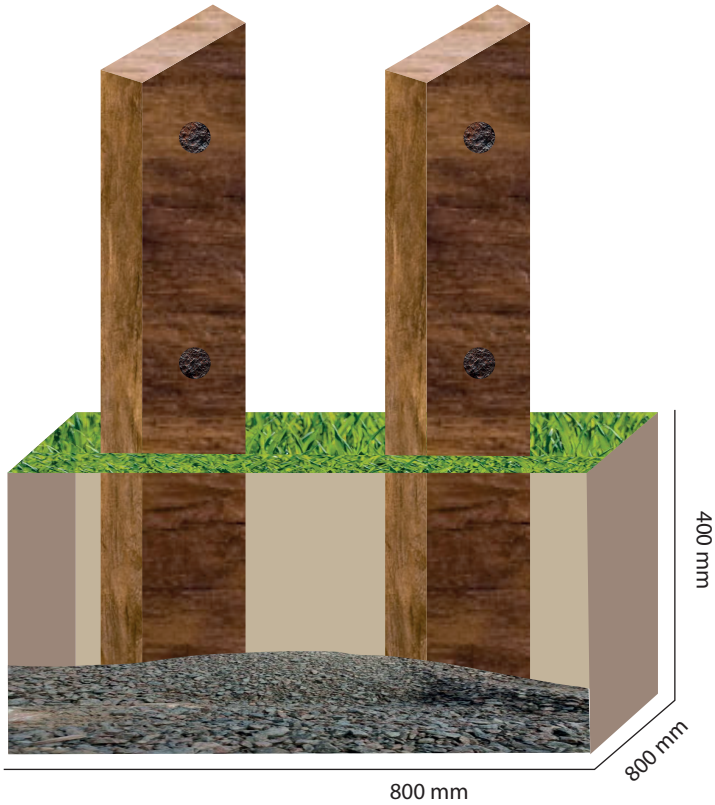

1.5 BARRERA

MATERIAL

Fusta

Muntants de bigues de fusta massisa de secció 7 x 21 x 140 cm. i travasser RTI de 100 mm. de diàmetre per l'allargada segons amplada camí.
Fusta de pi del centre d'Europa, tractades per a exterior. Classe de resistència GL24h.
Es recomanable fusta amb certificació d'origen sostenible PEFC o FSC.
Prioritzar les fustes que compleixin el criteri de qualiltat ambiental del producte i disposin algun dels tres sistemes d'ecoetiquetatge d'acord amb la norma ISO 14025.

Xapa

Contrapès realitzat a base de quadrats de ferro soldats entre ells.
Barres subjecció muntants a base de rea autoroscada de 40.
Punt de recolzament i tancament a base de tub cilíndric empotrat a la fusta.

Pintura

Pintura plàstica per exterior, RAL a escollir.

Cargoleria

Cargol mètric de 8 x 40 mm. i famelles de tipus autoroscades.
Visos de 4 x 80 mm.
Famelles autoroscades de M 13.
Arandeles sobre mida M 13.

Candau

Candau universal.

1.5.1 Barrera

Maqueta

1.5.1 Barrera

Plànol

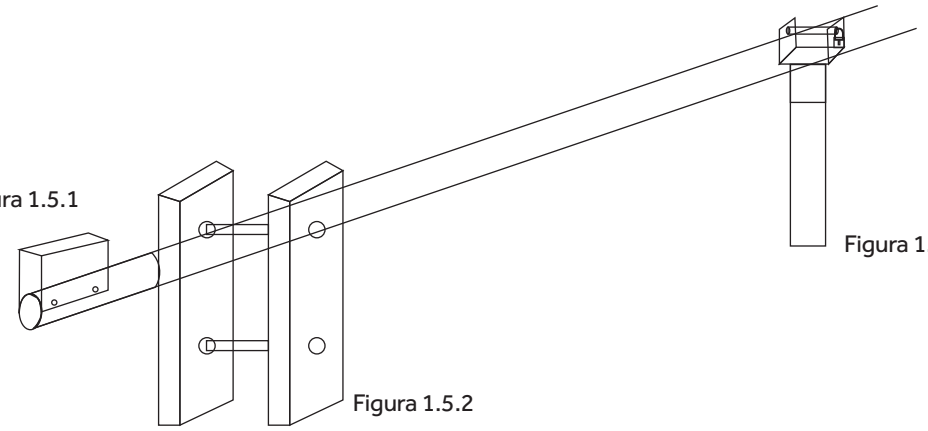

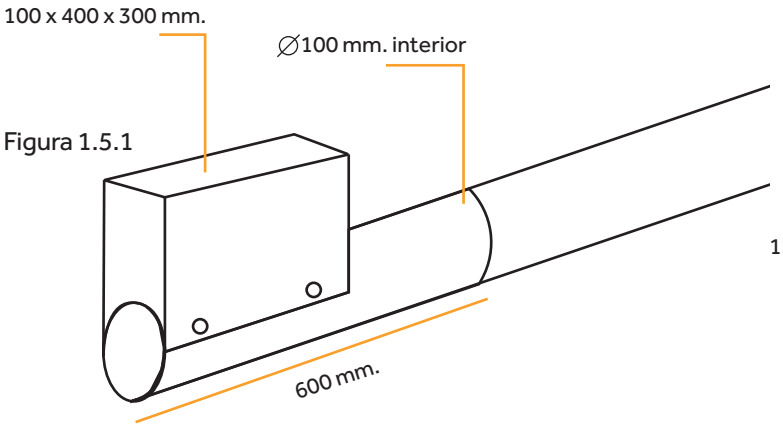

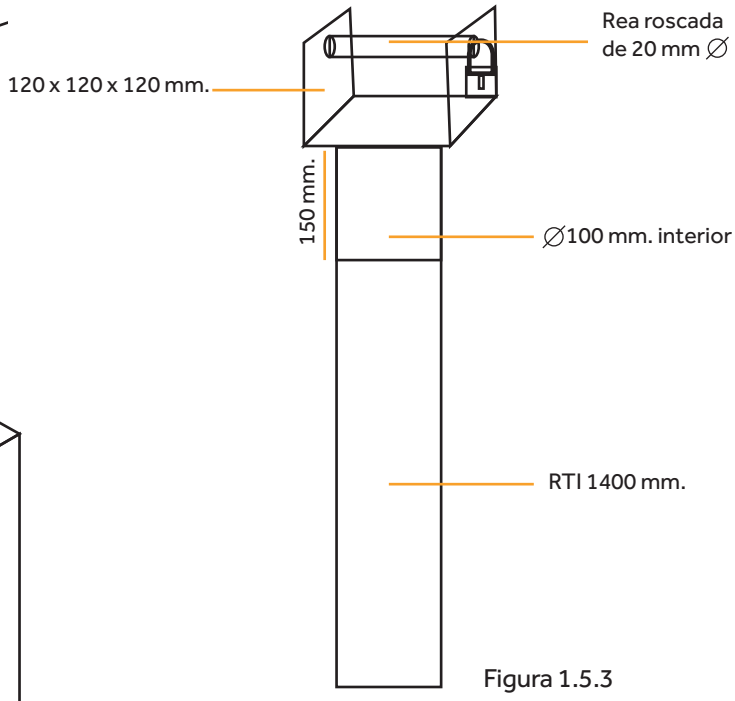

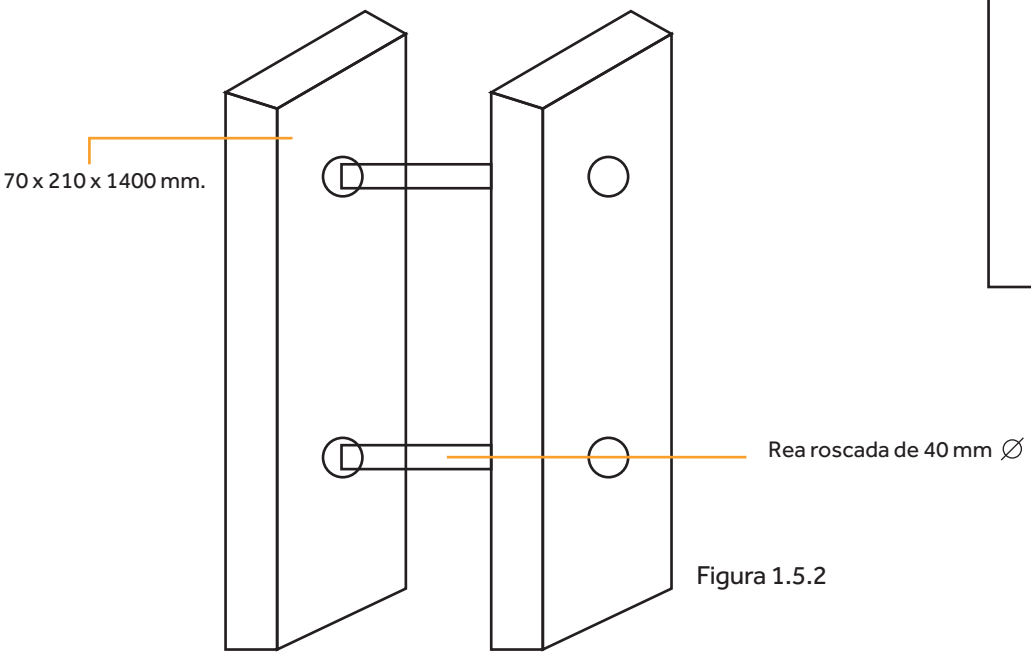

1.6 BARANA

1.6.1 Barana de dos travessers
1.6.2 Barana de tres travessers

1.6 BARANA

OBJECTIU

Les baranes són elements per delimitar espais o donar privacitat a qualsevol parcel·la, a part de tenir una funció decorativa. També, són molt importants per advertir i limitar un precipici, forat, etc.

AVANTATGES

Són elements resistents a la intempèrie i a l'atac de fongs i insectes a causa del seu tractament. No es necessita molt manteniment, a causa de la fusta tractada.

INCONVENIENTS

Les baranes com ja hem esmentat, són elements per delimitar aquell espai que sigui del nostre interès. És per això que s'hi ha d'establir un control exacte de la col·locació per tal tenir un bon resultat d'allò que volem limitar.

TASQUES DE MANTENIMENT

Es recomana una inspecció visual de l'estat en un any.
En el cas de trencament cal substituir-les per un model igual o similar.

És aconsellable donar una capa de protector per l'intempèrie anualment.

1.6 BARANA

RECOMANACIONS DE COL·LOCACIÓ

Es presenta dos models de baranes, amb dos o tres travessers, això dependrà de cada municipi. La barana de 3 travessers dóna una estabilitat més bona que la barana de 2 travessers.
Són elements necessaris en ancorar-los bé a terra, ja que això donarà la seguretat dels vianants i l'estabilitat d'aquesta.

Passos a seguir per la col·locació de la barana:

1. Excavació d'un dau de 400 x 400 x 400 mm. mitjançant extracció del material sobrant el terra.

2. Base de 50 mm. de grava per drenatge.

3. Base de 100 mm. per fixació del suport mitjançant assecat ràpid i plomada d'aquest.

4. Omplir 0,048 cm³ de formigó fins a arribar al nivell del terra.

5. Finalment, tapar el formigó amb el sobrant del terra anteriorment extret.

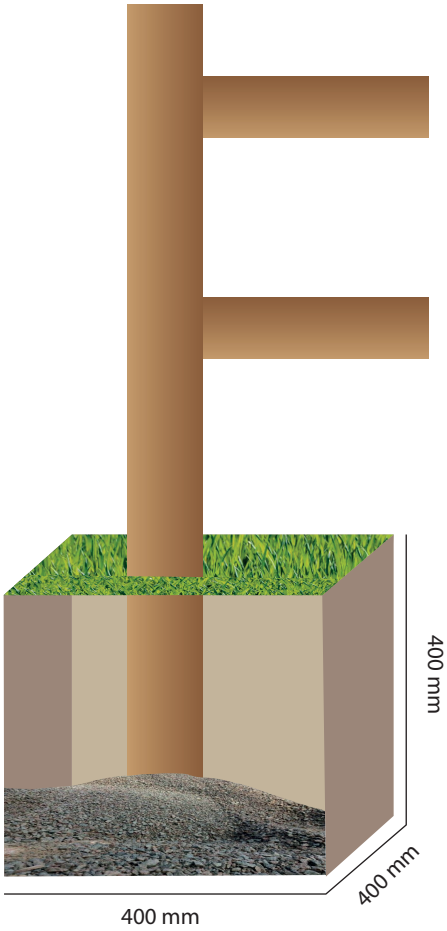

1.6 BARANA

MATERIAL

Barana de dos i tres travessers

Fusta

Tanca texana de fusta de pi del país tornejat i tractat per a classe d'ús 4.Fusta provinent d'explotacions forestals sostenibles.
Es recomanable fusta amb certificació d'origen sostenible PEFC o FSC.
Prioritzar les fustes que compleixin el criteri de qualitat ambiental del producte i disposin algun dels tres sistemes d'ecoetiquetatge d'acord amb la norma ISO 14025.

Cargoleria

Unions metàl·liques de doble ala, d'acer galvanitzat en calent segons EN 1461:2010.

Platines i unions d'acer galvanitzat en calent segons EN 1461:2010.

Cargols carrosser M 8 x 120 mm.
Famelles M 8 autoroscants.
Arandela M 8 sobre mida.

1.6.1 Barana

Dos travessers - Maqueta

1.6.1 Barana

Dos travessers - Plànol

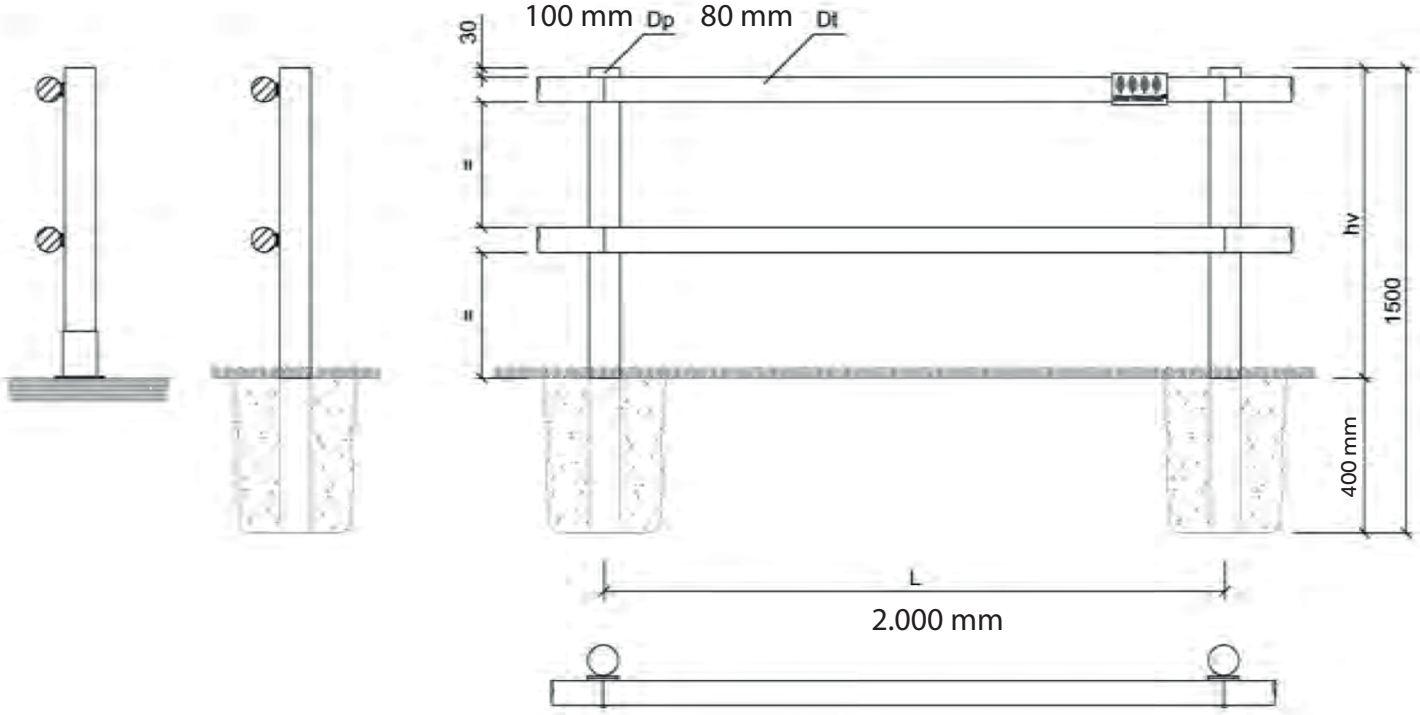

1.6.2 Barana

Tres travessers - Maqueta

1.6.2 Barana

Tres travessers - Plànol

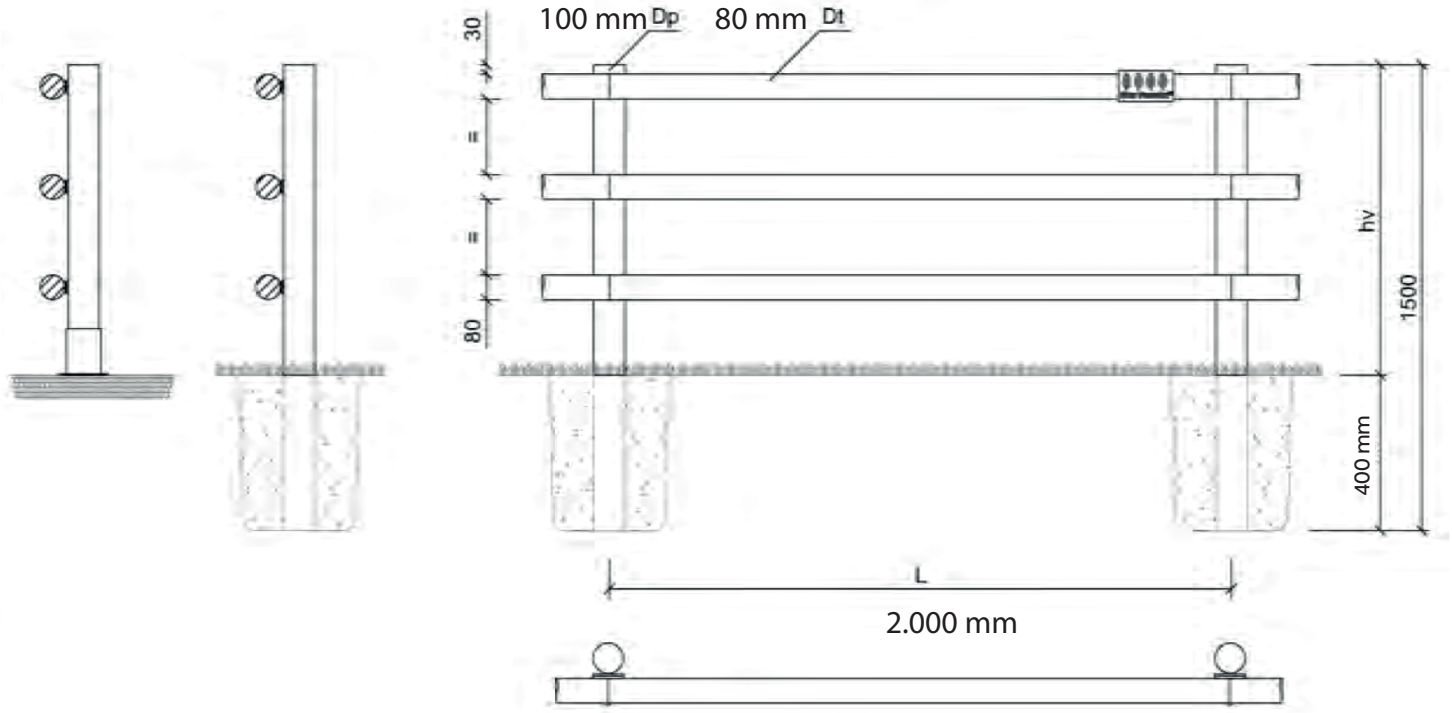

1.7 DELIMITADORS

1.7.1 Delimitadors

1.7 DELIMITADORS

OBJECTIU

Els delimitadors ens permeten separar àrees o zones amb funcions diferents o bé, reconduir al vianant per la zona de pas que convingui evitant sortir dels camins, entrar en zones ajardinades o altres. La principal funció és guiar al vianant, sigui per un camí, carretera o un espai en concret.

AVANTATGES

Són elements fàcils de col·locar i gràcies a ells delimites l'espai que sigui convenient en cada ubicació. Són elements individuals, del qual et permet la llibertat de posar-ne més o menys segons convingui.

INCONVENIENTS

Són elements visibles si es manté la distància necessària. Per poder-li fer un bon ús cal seguir estrictament l'alçada adequada. No restringeixien el pas ja que l' espai entre cada unitat permet l'accès de persones i animals.

TASQUES DE MANTENIMENT

Es recomana una inspecció visual de l'estat en un any.
En el cas de trencament cal substituir-les per un model igual o similar.

És aconsellable donar una capa de protector per l'intempèrie anualment.

1.7 DELIMITADORS

RECOMANACIONS DE COL·LOCACIÓ

S'ha de tenir una especial cura a l'hora de la col·locació. Han d'estar a una alçada correcta perquè no pugui ocasionar danys al vianant i a nivell correctament.

Passos a seguir per la col·locació dels delimitadors:

1. Excavació d'un dau de 400 x 400 x 400 mm. mitjançant extracció del material sobrant el terra.

2. Base de 50 mm. de grava per drenatge.

3. Base de 100 mm. per fixació del suport mitjançant assecat ràpid i plomada d'aquest.

4. Omplir 0,048 cm³ de formigó fins a arribar al nivell del terra.

5. Finalment, tapar el formigó amb el sobrant del terra anteriorment extret.

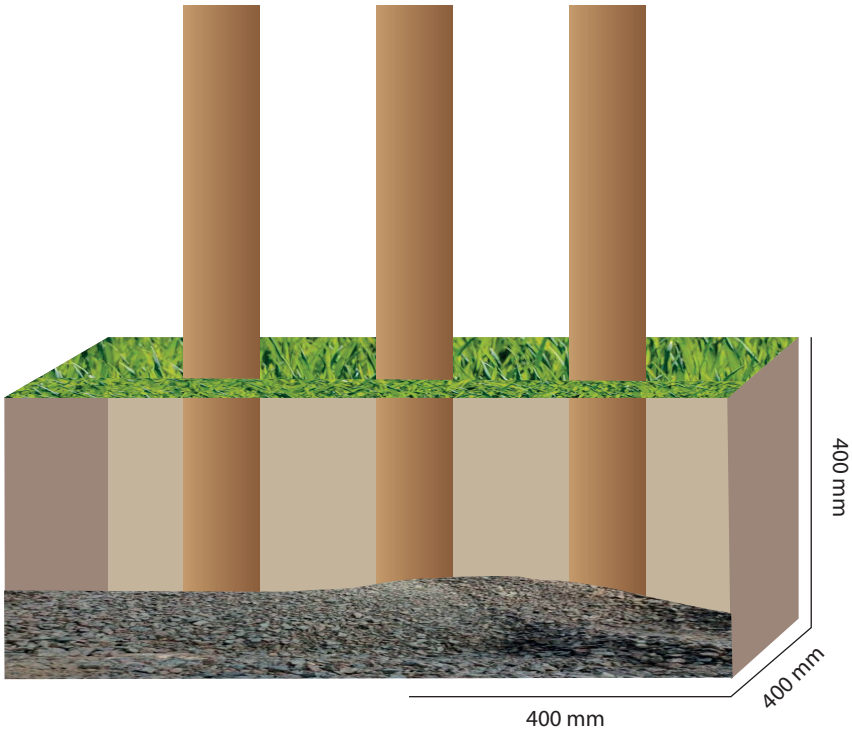

1.7 DELIMITADORS

MATERIAL

Barana d'un i dos travessers

Fusta

Pal RTI de 100 mm. de diàmetre x 1500 mm. d'alçada, palissada de fusta de pi del país tornejat i tractat per a classe d'ús 4. Fusta provinent d'explotacions forestals sostenibles.
Es recomanable fusta amb certificació d'origen sostenible PEFC o FSC.
Prioritzar les fustes que compleixin el criteri de qualitat ambiental del producte i disposin algun dels tres sistemes d'ecoetiquetatge d'acord amb la norma ISO 14025.

1.7.1 Delimitadors

Maqueta

1.7.1 Delimitadors

Plànol

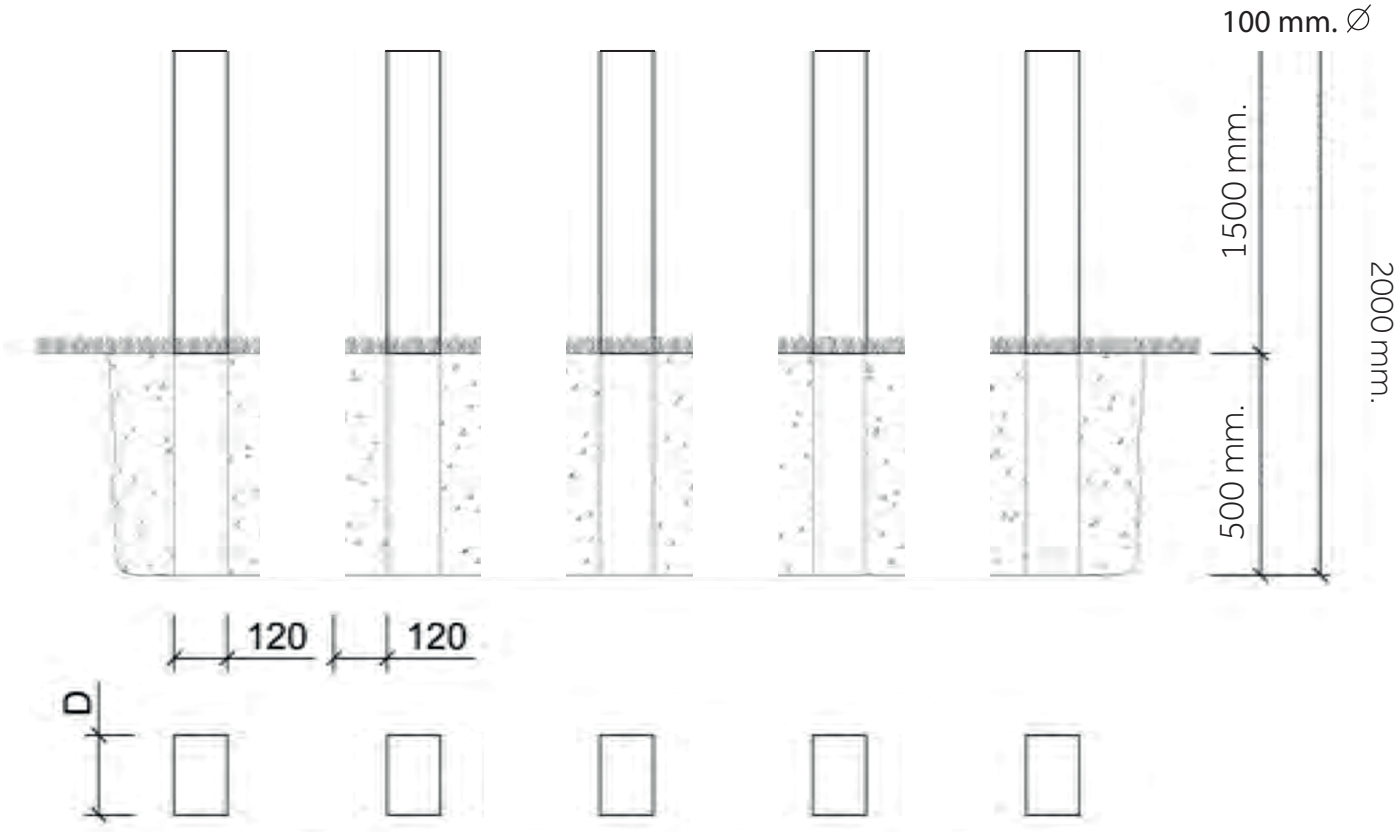

1.8 CADENATS

1.8.1 Cadenats

1.8 CADENATS

OBJECTIU

Els cadenats tenen com a objectiu impedir l'accés motoritzat segons convingui.

AVANTATGES

Són elements senzills però eficaços amb un gran poder disuasori ja que el sol fet de la seva presència ja evita que els vehicles hi circulin.

INCONVENIENTS

Si no estan suficientment senyalitzats poden suposar un risc pels ciclistes. També són susceptibles al vandalisme i són facilment trencats ja que no consitueixen una autèntica barrera de pas.

TASQUES DE MANTENIMENT

Els cadenats cal tenir una bona presenyalització i tenir els candaus amb condicions, ja que per inclamències meterològiques s'han de tenir ben lubricats per un bon funcionament de la clau d'accés.

1.8 CADENATS

RECOMANACIONS DE COL·LOCACIÓ

Es recomana estudiar abans la ubicació correcta del cadenat i la seva orientació.
Passos a seguir per la col·locació del cadenat:

1. Mesuratge amplada del camí.

2. Excavació d'un dau de 400 x 400 x 400 mm. mitjançant extracció del material sobrant el terra.

3. Base de 50 mm. de grava per drenatge.

4. Base de 100 mm. per fixació del suport mitjançant assecat ràpid i plomada d'aquest.

5. Omplir 0,048 cm³ de formigó fins a arribar al nivell del terra.

6. Tapar el formigó amb el sobrant del terra anteriorment extret.

7. Col·locació accessoris, cadena i cadenat.

1.8 CADENATS

MATERIAL

Muntants metàl·lics

Muntant de tub cilindric d'acer galvanitzat de 100 x 4 x 1500 mm. i viguetes de perfil en forma de "H".

Muntants plàstic reciclat

Muntant de secció de 120 x 120 x 1500 mm. acabat amb punta.

Accessoris

Argolla de subjecció soldada al muntant i connexions d'enclatge d'acer.

Possibilitat de cable d' acer galvanitzat.

Cadena d'acer i candau d'obertura universal. Disposar d'un candau per a l' ús del propietari o usuari del camí i d' un altre candau, a l'altra banda, per que hi puguin accedir els serveis municipals i d'emergències.

Protecció

Fundes refrectants amb franges blanques i vermelles per a protegir la cadena o el cable.

Cargoleria

Cargols de M 8.
Arandela M 8.
Famella M 8.

Senyalització

Senyalitzar amb banderoles o bé amb un cartell on hi digui "PERILL CADENAT" o bé amb un rètol de limitació de velocitat.

Instal·lació d'un cartell que avisi de la presència del cadenat , a 60 metres abans.
(Exemple de cartell a l'apartat de senyalització el punt 2.7)

1.8.1 Cadenats

Maqueta

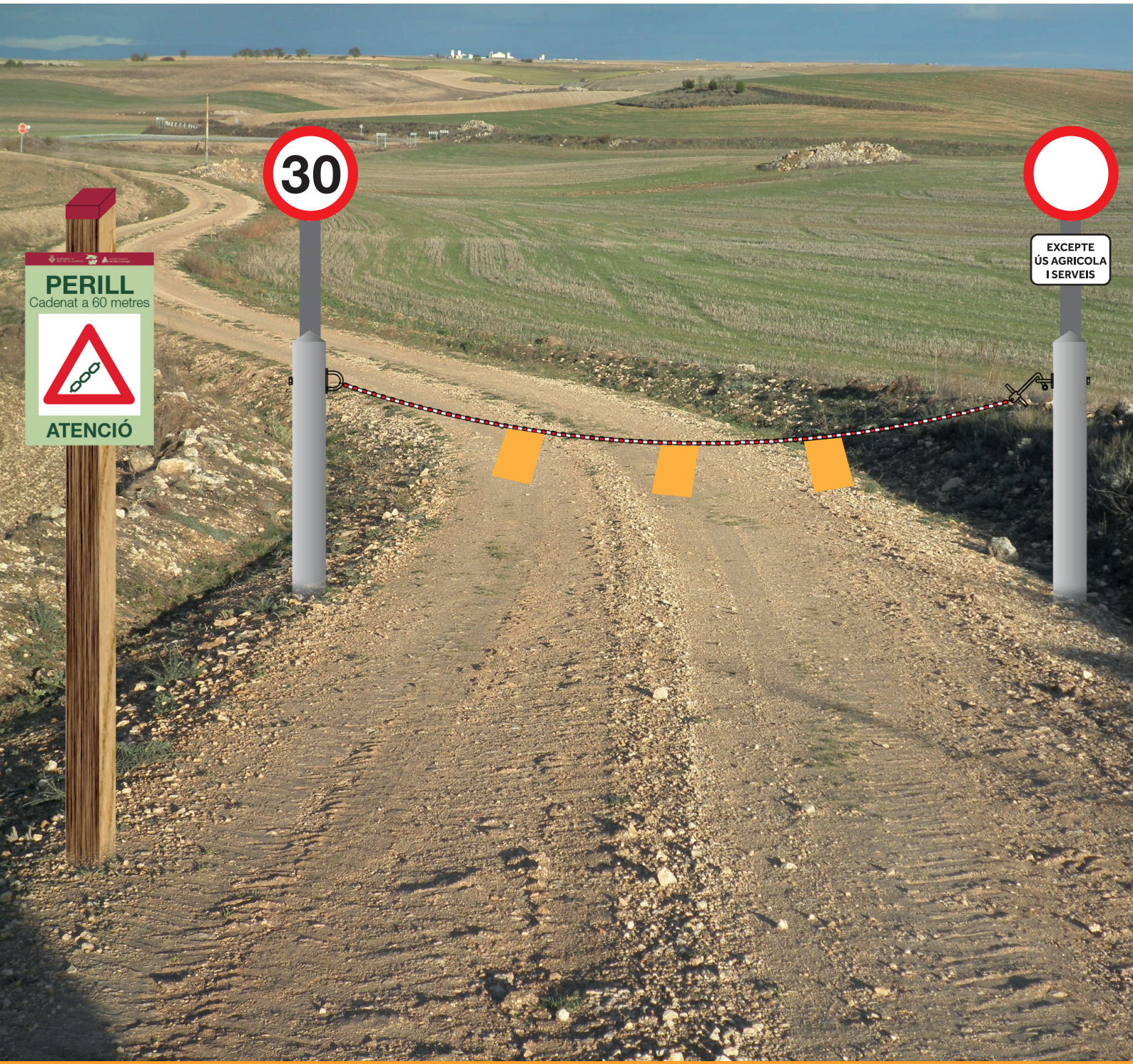

1.8.1 Cadenats

Plànol

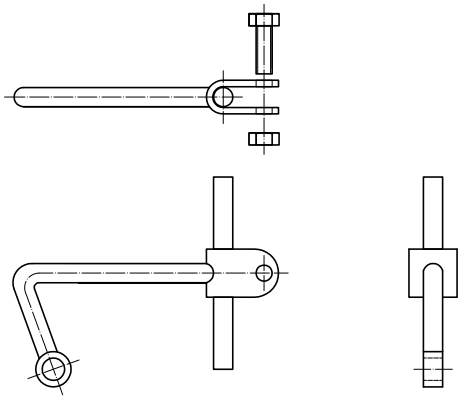

GANXO DE SUBJECIÓ DE CADENA I CADENAT

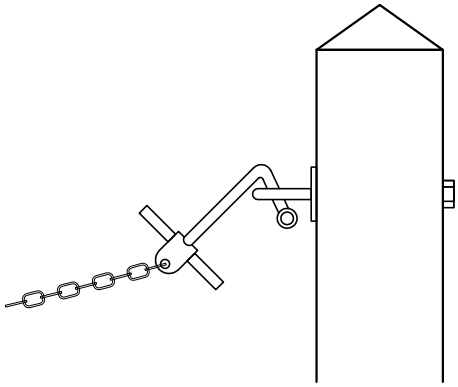

ESQUEMA DE COL·LOCACIÓ

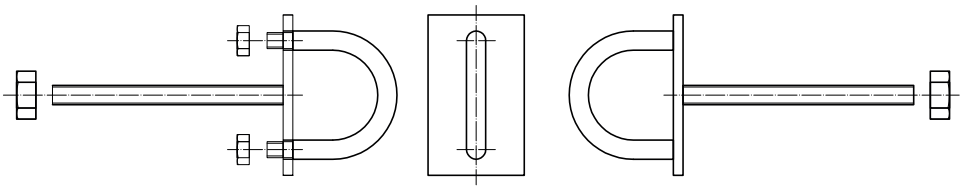

ANELLA D'ANCORATGE FIX

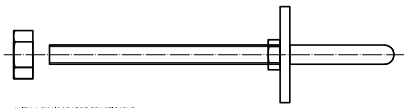

ANELLA D'ANCORATGE PRACTICABLE

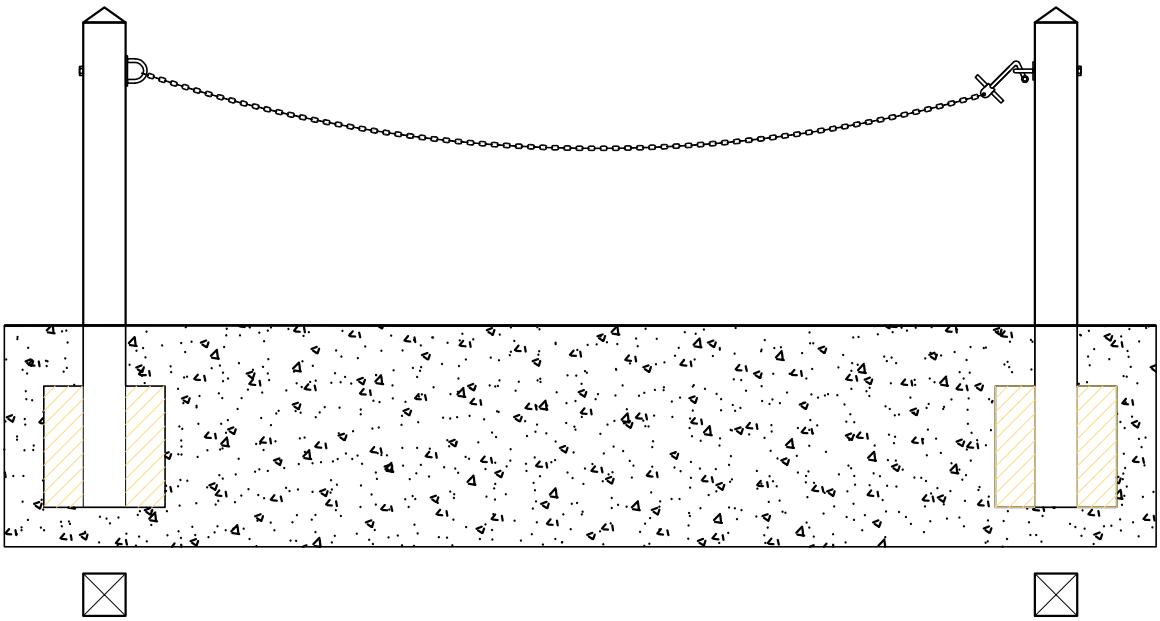

2. SENYALITZACIÓ

La senyalització és una eina que ens serveix per informar o advertir de l'existència d'un perill, de la conducta correcte per evitar-lo, la localització de sortides i elements de protecció, per indicar obligacions per seguir una determinada conducta, etc.

En la senyalització és necessari un estudi previ, s'ha de tenir clar quin és el missatge que volem transmetre i quina seria la millor ubicació per transmetre'l.

2. SENYALITZACIÓ

2.1 Informació prèvia
2.2 Senyalització contraplaca
2.3 Senyalització pista forestal
2.4 Senyalització camí rural I
2.5 Senyalització camí rural II
2.6 Senyalització camí rural III
2.7 Senyalització perill cadenats

2.1 Informació prèvia

2. Senyalització
2.1 Informació prèvia

OBJECTIU

La senyalització ens permet guiar i fer un ús responsable de l'entorn. És un suport essencial per poder advertir, prohibir i/o informar. La senyalització ens permet tenir un control del camí, ja sigui per regularitzar la velocitat, informar d'algun perill, combatre amb el vandalisme, etc.

AVANTATGES

És un suport que ens permet informar d'una manera clara i concisa. Hi ha la llibertat i diversitat de continguts per tal que sigui l'adequat d'un lloc específic. És per això, que es lliura totes les senyals d'aquest manual en documents modificables a part.

INCONVENIENTS

Els senyals són un reclam al vandalisme. Es proposa un vinil antigrafitti, del qual una o dues vegades ens permet poder netejar la placa. Tot i això, un pal trencat l'única solució és reemplaçar-lo per un de nou.

TASQUES DE MANTENIMENT

Es recomana una inspecció visual de la senyalització en un any.
En el cas de trencament de suport cal substituir-lo per un model igual.
En el cas de trencament del panell informatiu, cal valorar en cada cas si és necessari la substitució del panell.
En cas de danys vandàlics sobre la impressió cal valorar el canvi d'aquesta, tenint en compte que les impressions digitals van laminades amb protecció antigraffiti i si s'actua ràpidament amb dissolvent universal, es podria aconseguir recuperar la imatge.

2. Senyalització
2.1 Informació prèvia

RECOMANACIONS DE COL·LOCACIÓ

Es recomana estudiar abans la ubicació correcta del senyal i la seva orientació. Ja que és un punt molt important, una bona situació del senyal ens permet no crear confusió ni tenir en compte que no s'ubiqui en zones que afectin en la mobilitat de la via.

Passos a seguir per la col·locació del senyal:

1. Fixar el cartell en el suport.

2. Excavació d'un dau de 400 x 400 x 400 mm. mitjançant extracció del material sobrant el terra.

3. Base de 50 mm. de grava per drenatge.

4. Base de 100 mm. per fixació del suport mitjançant assecat ràpid i plomada d'aquest.

5. Omplir 0,048 cm³ de formigó fins a arribar al nivell del terra.

6. Finalment, tapar el formigó amb el sobrant del terra anteriorment extret.

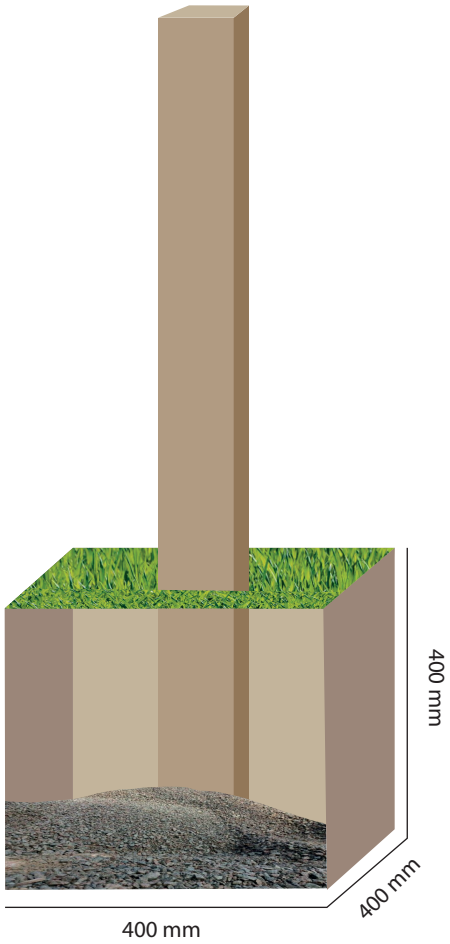

2. Senyalització
2.1 Informació prèvia

MATERIAL

Fusta

Bigues de fusta laminada i encolada de pi del centre d'Europa, tractades per a exterior.
Classe de resistència GL24h.
Es recomanable fusta amb certificació d'origen sostenible PEFC o FSC.
Prioritzar les fustes que compleixin el criteri de qualiltat ambiental del producte i disposin algun dels tres sistemes d'ecoetiquetatge d'acord amb la norma ISO 14025.

Plàstic reciclat

Fabricat amb materials plàstics d'alta qualitat 100% reciclables, recuperables i reutilitzables. Són sostenibles, sense imprimacions i no contenen additius. Guardonats amb els certificats de màxima qualitat.

Placa d'alumini

Xapa d'alumini llisa aleació 1050 de 3mm. de gruix.

DIBOND

Panell sandvitx de 4 mm. de gruix compost a partir de dues làmines primes d'alumini unides a un nucli de polietilè sòlid.

Pintura

Imprimissió SHOP- Primer Epoxi 2C. Color gris Ral 7035 (Mescla amb catalitzador). Color mate 3-5%.

Pintura esmalte prolierotà urqui-nato 2C. Brillant. Ral 6019.

Vinil

Vinil laminat antigrafiti MAC TAC LUV 7036.
Vinil MAC TAC Imagin JT 9500 WG. Suport d'impresió autoadhesiu, polimèric i calendrat. Color blanc de 66 UM de brillo.

Cargolaria

Inviolable segons cas M 60 x 40 mm.
Vis de fusta 3 x 25 mm.
Cargol mètric 6 x 30 mm. i femelles cegues Inox.

Barret

Xapa d'alumini llisa aleació 1050 de 3mm. de gruix.

2.2 Senyalització contraplaca

2. Senyalització

2.2 Senyalització contraplaca - Maqueta

2. Senyalització

2.2 Senyalització contraplaca - Característiques

Es lliure el disseny de la maqueta amb format editable per tal que es pugui fer les modificacions que siguin adients en cada cas.

TIPOGRAFIA

Tipografia Helvetica 85 Heavy Bold
Cos de lletra de 316 pt. i 198 pt.
Interliniat de 206 pt.

LOGOTIPS

L'alçada dels logotips és de 50 mm. L'amplada serà proporcionalment amb l'alçada.

CROMÀTICA DE COLOR

PANTONE BLACK

Gràcies
per tenir cura de l'entorn i la propietat

Ajuntament de Sant Boi de Llobregat · Muntanyes del Baix · Consell Comarcal del Baix Llobregat

2. Senyalització

2.2 Senyalització contraplaca - Plànol

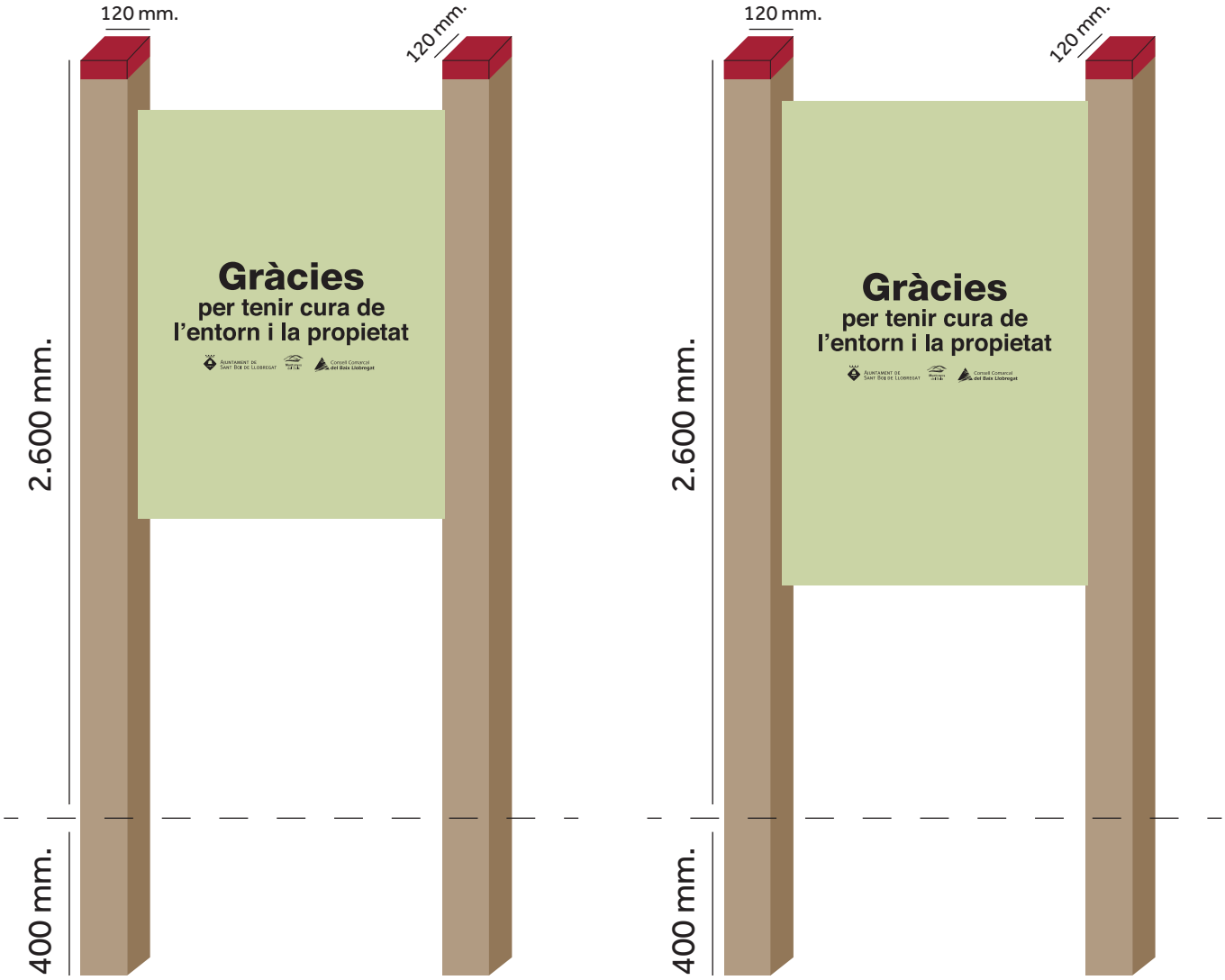

2.3 Senyalització pista forestal

2. Senyalització

2.3 Senyalització pista forestal - Maqueta

2. Senyalització

2.3 Senyalització pista forestal - Característiques

Es lliure el disseny de la maqueta amb format editable per tal que es pugui fer les modificacions que siguin adients en cada cas.

TIPOGRAFIA

Camí de l'Alzina

Tipografia Helvetica Neue LT Std 75 Bold. Cos de lletra de 265 pt. Interliniat de 260 pt.

Pista Forestal

Tipografia Helvetica Neue LT Std 45 Light. Cos de lletra de 250 pt. Interliniat de 380 pt.

Explicació

Tipografia Helvetica Neue LT Std 65 Medium. Cos de lletra de 92 pt. Interliniat de 43 pt.

Ordenança

Tipografia Helvetica Neue LT Std 45 Light. Cos de lletra de 65 pt. Interliniat de 78 pt.

PICTOGRAMES

La mida del pictograma central és de 400 x 400 mm.
La resta de pictogrames (part inferior del cartell) és de 70 x 70 mm.
Deixant una separació de 15 mm. entre ells.
Els pictogrames sempre han de seguir la mateixa cromàtica de color.

LOGOTIPS

L'alçada dels logotips és de 50 mm. L'amplada serà proporcional a l'alçada. És amb una tinta i en aquest cas amb el Pantone 580 C.

CROMÀTICA DE COLOR

PANTONE 580 C

PANTONE 350 C

PANTONE 201 C

PANTONE RED 032 CVC

2. Senyalització

2.3 Senyalització pista forestal - Característiques

900 mm.

1200 mm.

2. Senyalització

2.3 Senyalització pista forestal - Plànol

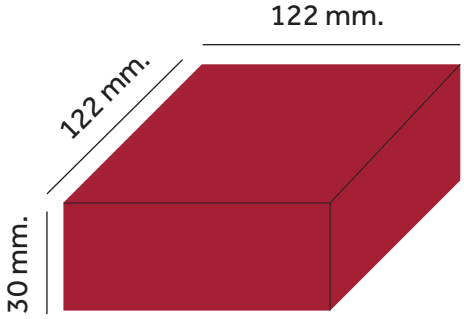

2.4 Senyalització camí rural I

2. Senyalització

2.4 Senyalització camí rural I - Maqueta

2. Senyalització

2.4 Senyalització camí rural I - Característiques

Es lliure el disseny de la maqueta amb format editable per tal que es pugui fer les modificacions que siguin adients en cada cas.

TIPOGRAFIA

Camí de l'Alzina

Tipografia Helvetica Neue LT Std 75 Bold. Cos de lletra de 265 pt. Interliniat de 260 pt.

Camí rural

Tipografia Helvetica Neue LT Std 45 Light. Cos de lletra de 250 pt. Interliniat de 380 pt.

Explicació

Tipografia Helvetica Neue LT Std 65 Medium. Cos de lletra de 114 pt. Interliniat de 137 pt.

Ordenança

Tipografia Helvetica Neue LT Std 45 Light. Cos de lletra de 60 pt. Interliniat de 70 pt.

PICTOGRAMES

La mida del pictograma central és de 600 x 600 mm.
La resta de pictogrames (part inferior del cartell) és de 70 x 70 mm.
Deixant una separació de 15 mm. entre ells.
Els pictogrames sempre han de seguir la mateixa cromàtica de color.

LOGOTIPS

L'alçada dels logotips és de 50 mm. L'amplada serà proporcional a l'alçada. És amb una tinta i en aquest cas amb el Pantone 580 C.

CROMÀTICA DE COLOR

PANTONE 580 C

PANTONE 350 C

PANTONE 201 C

PANTONE RED 032 CVC

2. Senyalització

2.4 Senyalització camí rural I - Característiques

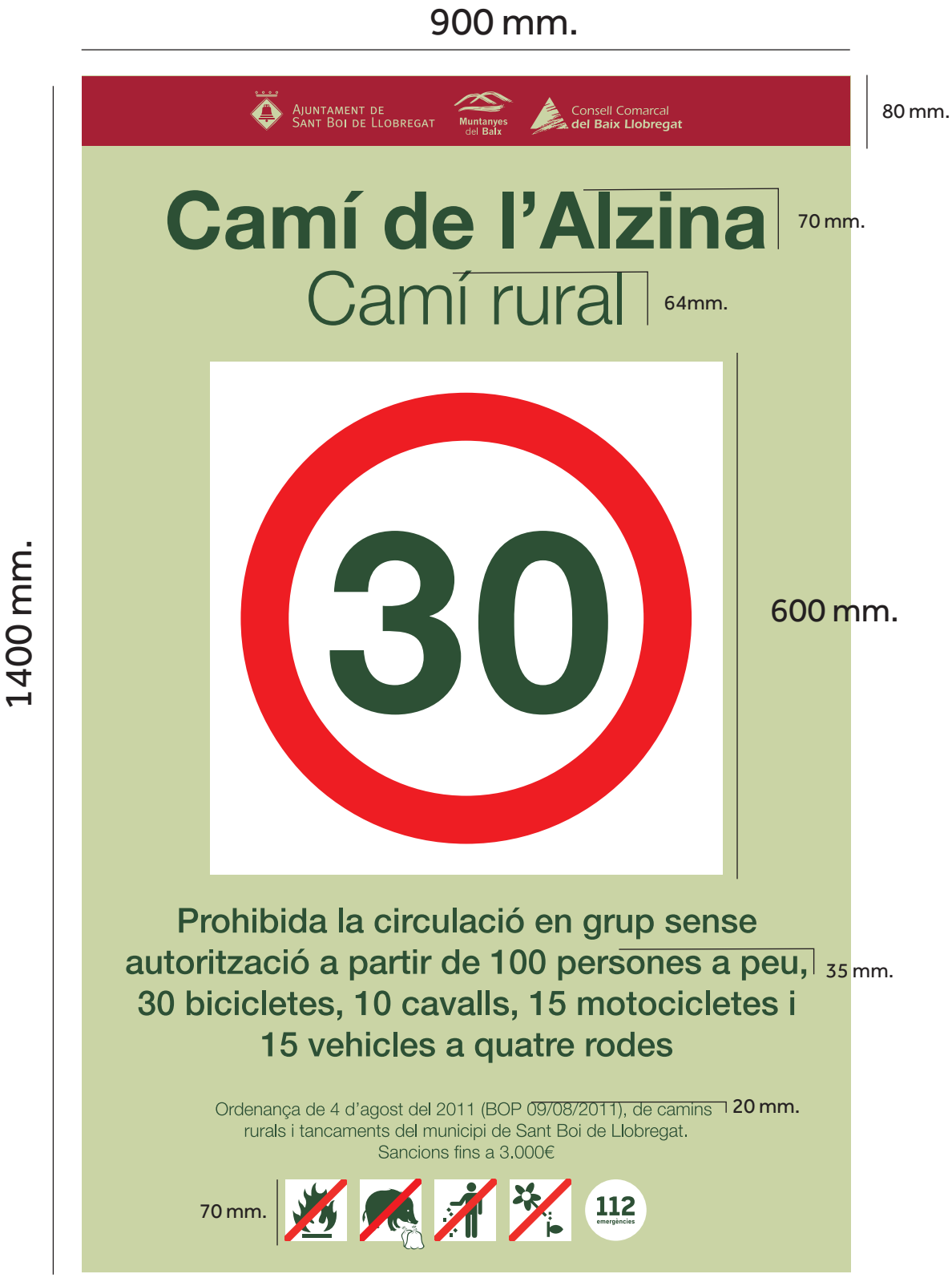

2. Senyalització

2.4 Senyalització camí rural I - Plànol

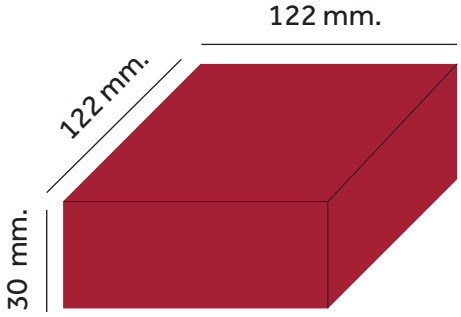

2.5 Senyalització camí rural II

2. Senyalització

2.5 Senyalització camí rural II - Maqueta

2. Senyalització

2.5 Senyalització camí rural II - Característiques

Es lliure el disseny de la maqueta amb format editable per tal que es pugui fer les modificacions que siguin adients en cada cas.

TIPOGRAFIA

Camí de l'Alzina

Tipografia Helvetica Neue LT Std 75 Bold. Cos de lletra de 265 pt. Interliniat de 260 pt.

Camí rural

Tipografia Helvetica Neue LT Std 45 Light. Cos de lletra de 250 pt. Interliniat de 380 pt.

Explicació

Tipografia Helvetica Neue LT Std 65 Medium. Cos de lletra de 114 pt. Interliniat de 137 pt.

Explicació recuadre

Tipografia Helvetica Neue LT Std 65 Medium. Cos de lletra de 90 pt. Interliniat de 108 pt.

Ordenança

Tipografia Helvetica Neue LT Std 45 Light. Cos de lletra de 60 pt. Interliniat de 70 pt.

PICTOGRAMES

La mida dels pictogrames centrals és de 400 x 400 mm.
La resta de pictogrames (part inferior del cartell) és de 70 x 70 mm.
Deixant una separació de 15 mm. entre ells.
Els pictogrames sempre han de seguir la mateixa cromàtica de color.

LOGOTIPS

L'alçada dels logotips és de 50 mm. L'amplada serà proporcional a l'alçada. És amb una tinta i en aquest cas amb el Pantone 580 C.

CROMÀTICA DE COLOR

PANTONE 580 C

PANTONE 350 C

PANTONE 201 C

PANTONE RED 032 CVC

2. Senyalització

2.5 Senyalització camí rural II - Característiques

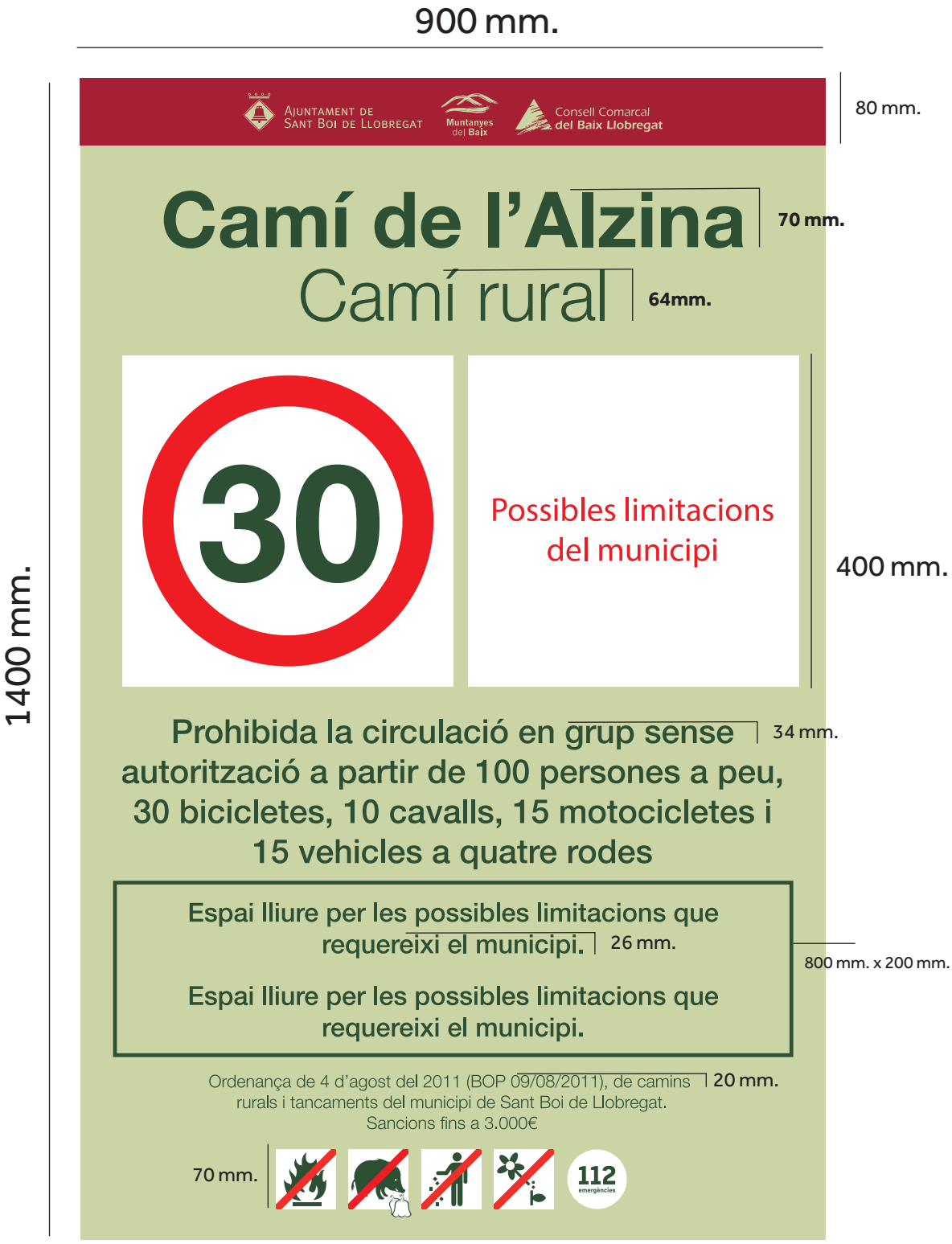

2. Senyalització

2.5 Senyalització camí rural II - Plànol

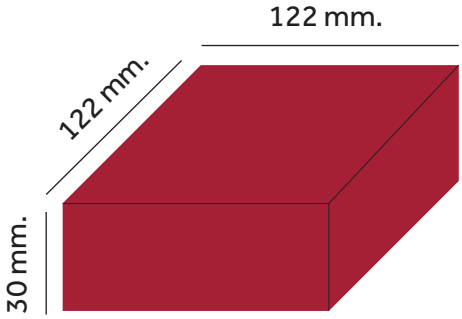

2.6 Senyalització camí rural III

2. Senyalització

2.6 Senyalització camí rural III - Maqueta

2. Senyalització

2.6 Senyalització camí rural III - Característiques

Es lliure el disseny de la maqueta amb format editable per tal que es pugui fer les modificacions que siguin adients en cada cas.

TIPOGRAFIA

Camí de l'Alzina

Tipografia Helvetica Neue LT Std 75 Bold. Cos de lletra de 265 pt. Interliniat de 260 pt.

Camí rural

Tipografia Helvetica Neue LT Std 45 Light. Cos de lletra de 250 pt. Interliniat de 380 pt.

Explicació

Tipografia Helvetica Neue LT Std 65 Medium. Cos de lletra de 114 pt. Interliniat de 137 pt.

Explicació recuadre

Tipografia Helvetica Neue LT Std 65 Medium. Cos de lletra de 90 pt. Interliniat de 108 pt.

Ordenança

Tipografia Helvetica Neue LT Std 45 Light. Cos de lletra de 60 pt. Interliniat de 70 pt.

PICTOGRAMES

La mida dels pictogrames centrals és de 400 x 400 mm.
La resta de pictogrames (part inferior del cartell) és de 70 x 70 mm.
Deixant una separació de 15 mm. entre ells.
Els pictogrames sempre han de seguir la mateixa cromàtica de color.

LOGOTIPS

L'alçada dels logotips és de 50 mm. L'amplada serà proporcional a l'alçada. És amb una tinta i en aquest cas amb el Pantone 580 C.

CROMÀTICA DE COLOR

PANTONE 580 C

PANTONE 350 C

PANTONE 201 C

PANTONE RED 032 CVC

2. Senyalització

2.6 Senyalització camí rural III - Característiques

2. Senyalització

2.6 Senyalització camí rural III - Plànol

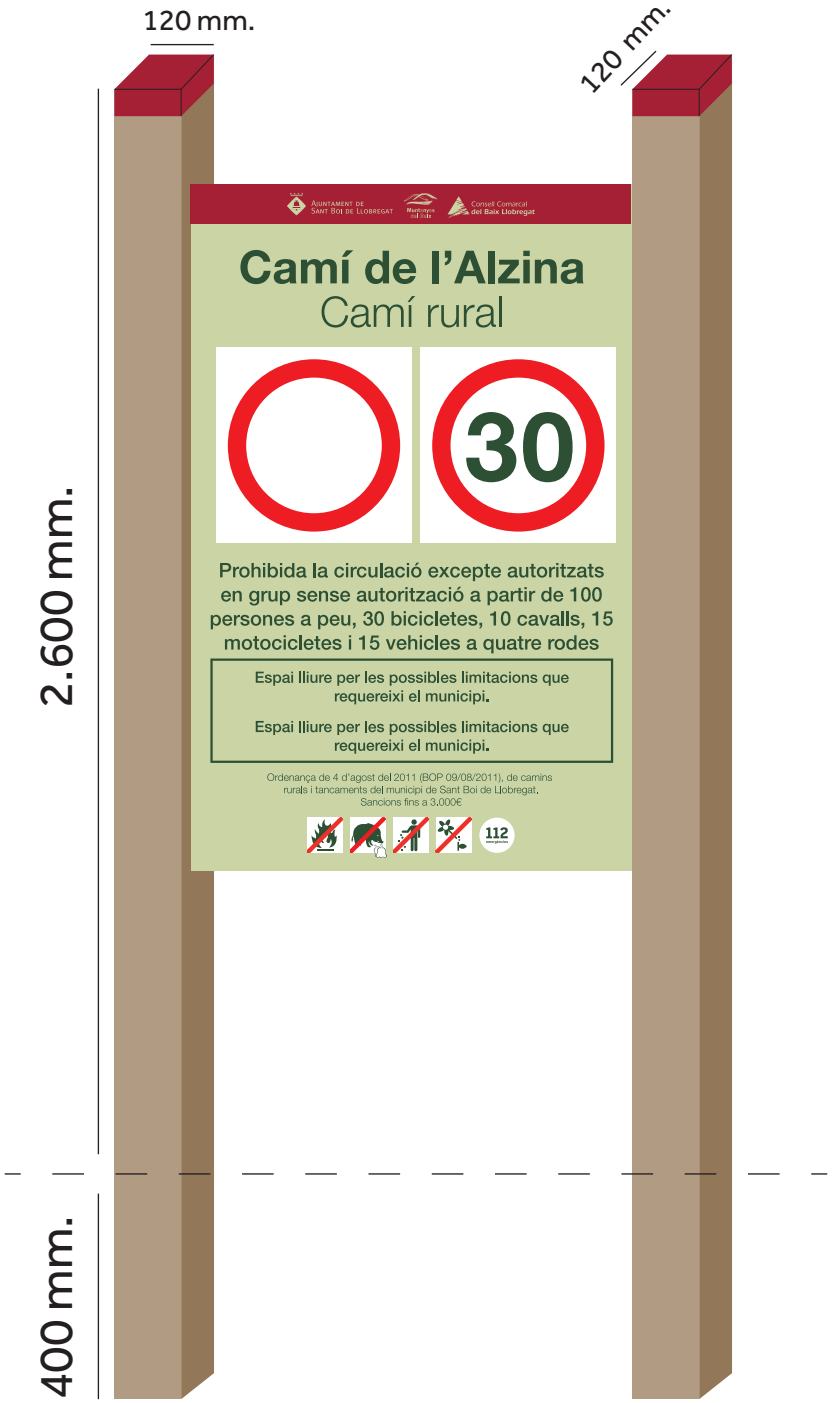

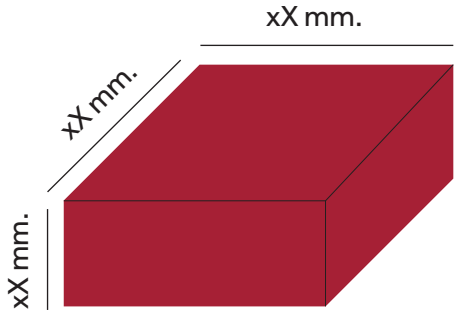

2.7 Senyalització perill cadenats

2. Senyalització

2.7 Senyalització perill cadenats - Maqueta

2. Senyalització

2.7 Senyalització perill cadenats - Característiques

Es lliure el disseny de la maqueta amb format editable per tal que es pugui fer les modificacions que siguin adients en cada cas.

TIPOGRAFIA

Perill

Tipografia Helvetica Neue LT Std 75 Bold. Cos de lletra de 225 pt. Interliniat de 220 pt.

Cadenat a 60 metres

Tipografia Helvetica Neue LT Std 45 Light. Cos de lletra de 118 pt. Interliniat de 183 pt.

Atenció

Tipografia Helvetica Neue LT Std 75 Bold. Cos de lletra de 172 pt. Interliniat de 168 pt.

PICTOGRAMES

La mida del pictograma és de 320 x 320 mm.
Els pictogrames sempre han de seguir la mateixa cromàtica de color.

LOGOTIPS

L'alçada dels logotips és de 25 mm. L'amplada serà proporcional a l'alçada. És amb una tinta i en aquest cas amb el Pantone 580 C.

CROMÀTICA DE COLOR

PANTONE 580 C

PANTONE 350 C

PANTONE 201 C

PANTONE RED 032 CVC

2. Senyalització

2.7 Senyalització perill cadenats - Característiques

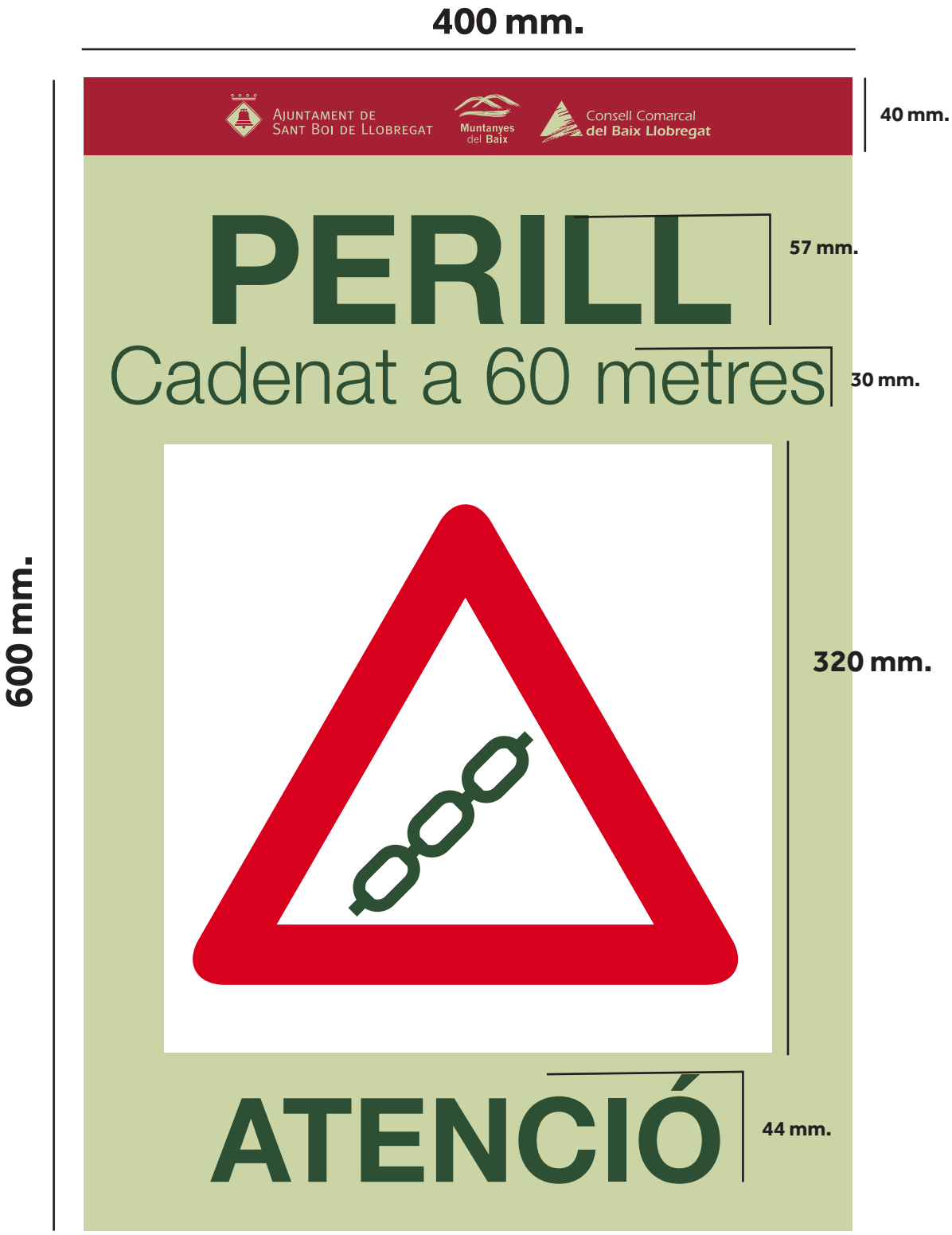

2. Senyalització

2.7 Senyalització perill cadenats - Plànol

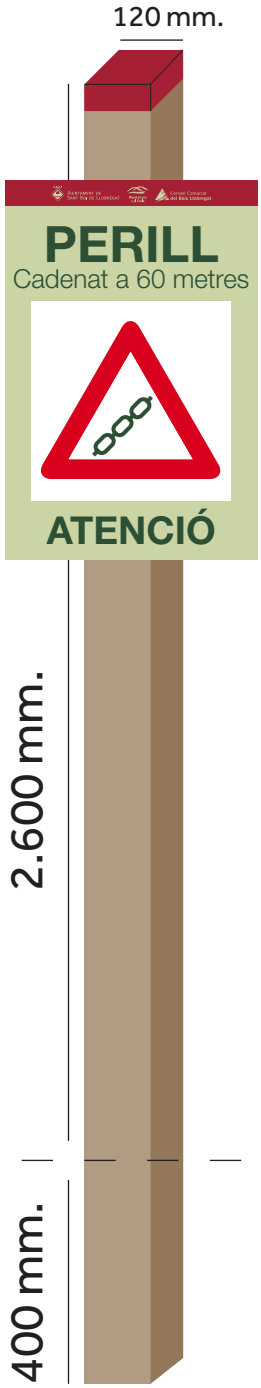

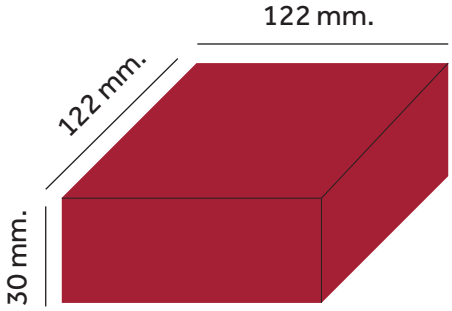

3. PRESSUPOST

El pressupost de cada element és un preu ajustat i orientatiu, ja que es depèn del preu de mercat que estigui en aquell moment.

3.1 PRESSUPOST
SENYALS INFORMATIUS

1.1.1 Senyal tipus banderola

PRESSUPOST PREU UNITÀRI

Suport de fusta	107,00 €/ut.
Barret	28,00 €/ut.
Placa metàl·lica	117,00 €/ut.
TOTAL	252,00 €/conjunt

PRESSUPOST PREU UNITÀRI

Suport de p. reciclat	286,00 €/ut.
Barret	28,00 €/ut.
Placa DIBOND	45,00 €/ut.
TOTAL	359,00 €/conjunt

1.1.2 Senyal tipus tòtem

PRESSUPOST PREU UNITÀRI

Suport de fusta	45,00 €/ut.
Placa metàl·lica	44,00 €/ut.
TOTAL	89,00 €/conjunt

PRESSUPOST PREU UNITÀRI

Suport de p. reciclat	155,00 €/ut.
Placa DIBOND	31,00 €/ut.
TOTAL	186,00 €/conjunt

3.2 PRESSUPOST
BANCS

1.2.1 Banc de fusta

PRESSUPOST PREU UNITÀRI

126,00 €/unitat.

1.2.2 Banc de plàstic reciclat

PRESSUPOST PREU UNITÀRI

Demanar pressupost

1.2.3 Banc de gabions

PRESSUPOST PREU UNITÀRI

73,00 €/unitat.

3.3 PRESSUPOST
TAULES

1.3.1 Taula de fusta

PRESSUPOST PREU UNITÀRI

189,00 €/unitat.

1.3.2 Taula de plàstic reciclat I

PRESSUPOST PREU UNITÀRI

Demanar pressupost
per quantitats

1.3.3 Taula de plàstic reciclat II

PRESSUPOST PREU UNITÀRI

Demanar pressupost
per quantitats

3.4 PRESSUPOST
Papereres

1.4.1 Paperera de fusta I

PRESSUPOST PREU UNITÀRI

225,00 €/unitat.

1.4.2 Paperera de fusta II

PRESSUPOST PREU UNITÀRI

254,00 €/unitat.

1.4.3 Paperera de plàstic reciclat I

PRESSUPOST PREU UNITÀRI

Demanar pressupost
per quantitats

1.4.3 Paperera de plàstic reciclat II

PRESSUPOST PREU UNITÀRI

Demanar pressupost
per quantitats

3.5 PRESSUPOST
Barrera

1.5 Barrera

PRESSUPOST PREU UNITÀRI

470,00 €/unitat.

3.6 PRESSUPOST
Barana

1.6.1 Barana 2 travassers

PRESSUPOST PREU UNITÀRI

69,22 €/unitat.

1.6.2 Barana 3 travassers

PRESSUPOST PREU UNITÀRI

97,88 €/unitat.

3.7 PRESSUPOST
Delimitadors

1.7.1 Delimitadors

PRESSUPOST PREU UNITÀRI

8,29 €/unitat.

3.8 PRESSUPOST
Cadenat

1.8.1 Cadenat

PRESSUPOST PREU UNITÀRI

Cadenat amb suports metàl·lics
416,00 €/unitat.

Cadenat amb plàstic reciclat
678,00 €/unitat.

3.9 PRESSUPOST
Senyalització contraplaca

2.2 Contraplaca

PRESSUPOST PREU UNITÀRI

Vinil de tall negre amb trasnfer inclòs
54,00 €/unitat.

3.10 PRESSUPOST
Senyalització pista forestal

2.3 Senyalització pista forestal

PRESSUPOST PREU UNITÀRI

Suport de fusta	214,00 €/ut.
Barret	56,00 €/ut.
Placa metàl·lica	169,00 €/ut.
TOTAL	439,00 €/conjunt

PRESSUPOST PREU UNITÀRI

Suport de plàstic reciclat	572,00 €/ut.
Barret	56,00 €/ut.
Placa DIBOND	122,00 €/ut.
TOTAL	750,00 €/conjunt

3.11 PRESSUPOST
Senyalització camí rural I

2.4 Senyalització camí rural I

PRESSUPOST PREU UNITÀRI

Suport de fusta	214,00 €/ut.
Barret	56,00 €/ut.
Placa metàl·lica	178,00 €/ut.
TOTAL	448,00 €/conjunt

PRESSUPOST PREU UNITÀRI

Suport de plàstic reciclat	572,00 €/ut.
Barret	56,00 €/ut.
Placa DIBOND	128,00 €/ut.
TOTAL	756,00 €/conjunt

3.12 PRESSUPOST
Senyalització camí rural II

2.5 Senyalització camí rural II

PRESSUPOST PREU UNITÀRI

Suport de fusta	214,00 €/ut.
Barret	56,00 €/ut.
Placa metàl·lica	178,00 €/ut.
TOTAL	448,00 €/conjunt

PRESSUPOST PREU UNITÀRI

Suport de plàstic reciclat	572,00 €/ut.
Barret	56,00 €/ut.
Placa DIBOND	128,00 €/ut.
TOTAL	756,00 €/conjunt

3.13 PRESSUPOST
Senyalització camí rural III

2.6 Senyalització camí rural III

PRESSUPOST PREU UNITÀRI

Suport de fusta	214,00 €/ut.
Barret	56,00 €/ut.
Placa metàl·lica	178,00 €/ut.
TOTAL	448,00 €/conjunt

PRESSUPOST PREU UNITÀRI

Suport de plàstic reciclat	572,00 €/ut.
Barret	56,00 €/ut.
Placa DIBOND	128,00 €/ut.
TOTAL	756,00 €/conjunt

3.14 PRESSUPOST
Senyalització perill cadenats

2.7 Senyalització perill cadenats

PRESSUPOST PREU UNITÀRI

Suport de fusta	107,00 €/ut.
Barret	28,00 €/ut.
Placa metàl·lica	58,00 €/ut.
TOTAL	193,00 €/conjunt

PRESSUPOST PREU UNITÀRI

Suport de plàstic reciclat	286,00 €/ut.
Barret	28,00 €/ut.
Placa DIBOND	26,00 €/ut.
TOTAL	340,00 €/conjunt

Diputació Barcelona

Consell Comarcal del Baix Llobregat

Muntanyes del Baix

SERVISENY 10 S.L.
servei senyalització

Manual Tècnic de Senyalització, Normalització i Homogeneïtzació de mobiliari i cadenats per les Muntanyes del Baix